Arbortext Editor
Формирование и редактирование содержательной части документов

Arbortext Styler
Создание таблиц стилей для редактирования и публикации информации в различных форматах

Arbortext Architect
Разработка и настройка среды создания документов

Arbortext Publishing Engine
Автоматическая публикация информации в разных форматах

Arbortext IsoDraw Foundation
Создание технических иллюстраций

Arbortext IsoDraw CADprocess
Создание технических иллюстраций на основе трехмерной модели изделия

Arbortext IsoDraw Foundation
Создание технических иллюстраций

Технические иллюстрации – существенная часть ремонтно-эксплутационной документации и руководств по эксплуатации и техническому обслуживанию. Их высокое качество повышает удобство чтения документации, уменьшает число ошибок при техническом обслуживании и ремонте, лучше удовлетворяет требованиям клиента. Модуль Arbortext IsoDraw Foundation разработан специально для создания таких технических иллюстраций и имеет все для создания и выпуска иллюстраций высокого качества во всех необходимых форматах на всех возможных носителях.

Основные возможности и преимущества

- Высокая производительность создания иллюстраций специальными инструментами.
- Минимизация времени и стоимости обучения благодаря простому, интуитивно понятному интерфейсу.
- Автоматическое отображение иллюстраций в основных/вспомогательных линиях – стандарт для технической иллюстрации. Эта техника делает иллюстрации более понятными.
- Преобразование данных из 2D САПР в перспективное отображение с инструментами выдавливания для создания трехмерных тел из 2D-видов, инструменты для создания поверхностей вращения.
- Доступ к каталогу деталей, содержащему более 2000 видов стандартных деталей. Выбранные детали внедряются в техническую иллюстрацию в правильной ориентации, в перспективном виде и с необходимым размером.
- Простое повторное использование данных такими инструментами как распознавание фотографий и видео, растровый редактор для сканированных изображений.
- Поддержка всех основных графических форматов: WebCGM, CGM, SVG, PNG, JPEG, DWG, IGES, DXF, HPGL, Adobe Illustrator, WMF, EPS, TIFF, PICT, PCX, BMP, CALS Raster, Text excerpt, interleaf ASCII и FrameMaker MIF.
- Подготовка иллюстраций для публикации в различных форматах и для различных носителей информации (бумажных и электронных).
- Возможность расширить функциональность до Arbortext IsoDraw CAD Process для создания иллюстраций высокого качества непосредственно из PTC Creo и других САПР. Существование связи между оригинальной 3D-модели с иллюстрацией обеспечивает ее автоматическое обновление при изменении модели.

SOLVER
ИНЖЕНЕРНЫЙ КОНСАЛТИНГ

Воронеж, ул. Станкевича, 43; тел. (473) 277 7222, 239 3241; факс (473) 277 3994; e-mail: solver@solver.ru
Технический центр: Москва, шоссе Фрезер, 10; тел. (495) 739 0876; факс (499) 171 8424
Представительства: Москва, Владимир, Н. Новгород, Пермь, Астана (Казахстан)

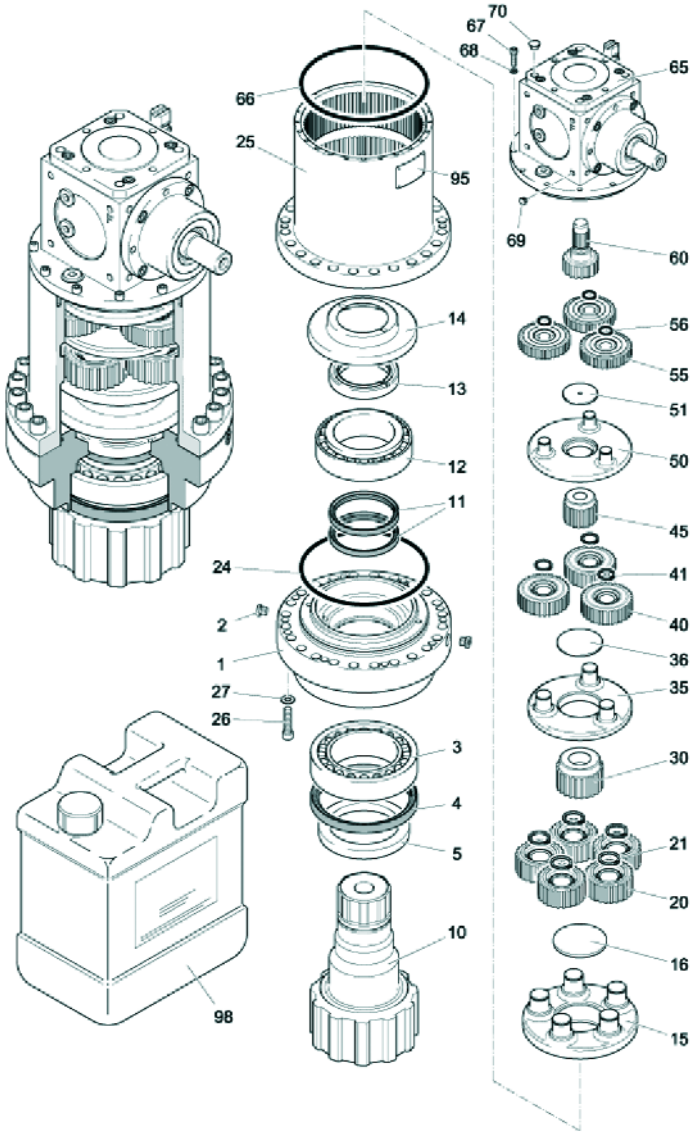

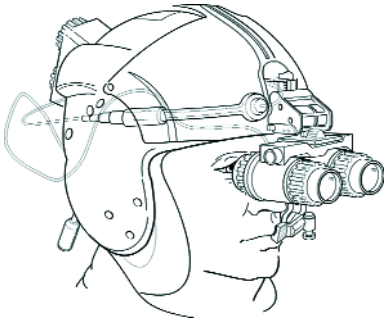

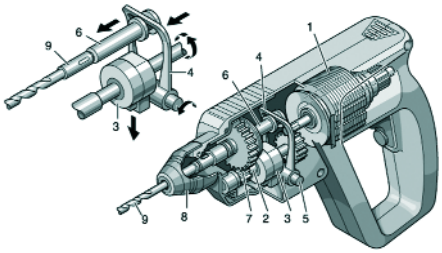

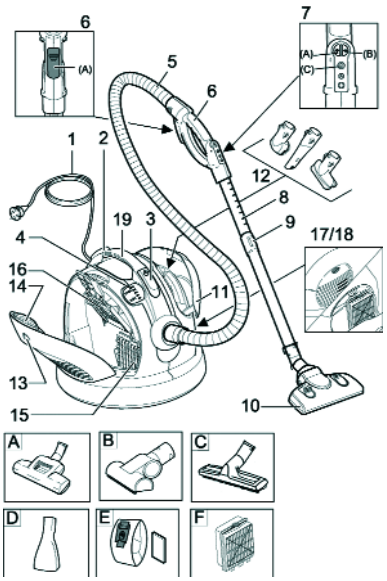

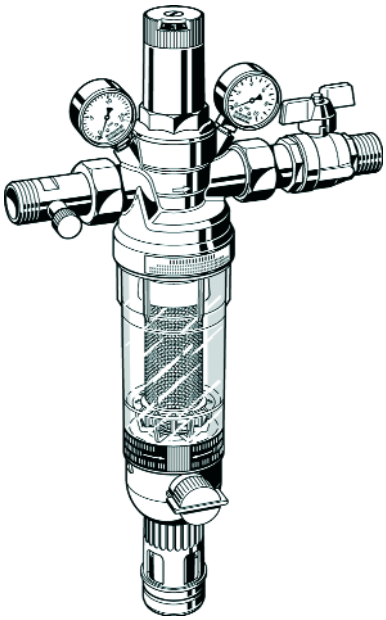

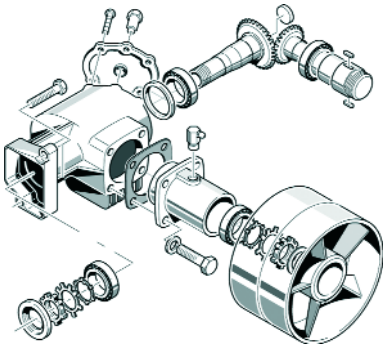

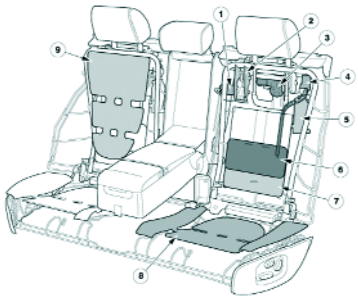

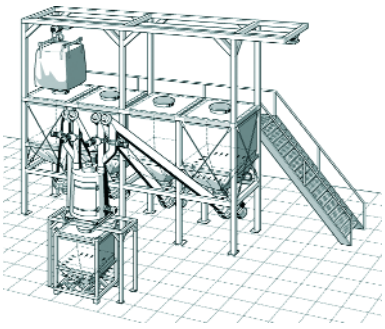

SOLVER
ИНЖЕНЕРНЫЙ КОНСАЛТИНГ

Воронеж, ул. Станкевича, 43; тел. (473) 277 7222, 239 3241; факс (473) 277 3994; e-mail: solver@solver.ru
Технический центр: Москва, шоссе Фрезер, 10; тел. (495) 739 0876; факс (499) 171 8424
Представительства: Москва, Владимир, Н. Новгород, Пермь, Астана (Казахстан)