ALGRA
Meccanica di precisione

PORTAUTENSILI ROTANTI AMS

06

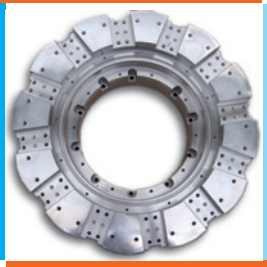

MORI-SEIKI
CMZ
GOODWAY

DIVISIONE ACCESSORI

ALGRA
Meccanica di precisione

"La perfezione è fatta di dettagli"

Michelangelo (1474-1564)

ALGRA è un'azienda moderna e dinamica che ha raggiunto posizioni di prestigio nelle lavorazioni meccaniche di precisione.
In continua evoluzione tecnologica, **ALGRA** dedica la sua crescita all'applicazione continua di tecnologie avanzate, in abbinamento alla cultura mirata a garantire nella competitività

- qualità
- flessibilità
- efficienza.

Un patrimonio strutturale e tecnologico, ma soprattutto un'organizzazione composta da uomini specializzati e preparati che si identificano nell'insieme dell'azienda tanto da costituirne primario punto di forza, oltre che da una affezionata Clientela che riconosce in **ALGRA** il partner ideale per affrontare le sfide sempre più impegnative.

La produzione viene sviluppata nello stabilimento di Almenno San Salvatore (BG) in un'area di mq 12.000, contando su un organico di circa 100 persone.

Il Sistema di Qualità, già certificato sin dall'anno 1993 ed adeguato alle norme UNI ISO 9001:2000 è garanzia di affidabilità, nel costante impegno del "miglioramento continuo".

UNI EN ISO 9001:2000 - Cert. n° 0141

LA "DIVISIONE ACCESSORI"

Gli accessori per torni, quali dischi con relativi porta utensili fissi e motorizzati, realizzati a disegno rappresentano un ramo di specializzazione di **ALGRA**. Nel rispetto delle normative DIN 69880 ed in tipologie e forme alternative secondo le esigenze del cliente.

“ Perfection is made of details ”

Michelangelo (1474-1564)

ALGRA is a modern and dynamic company which has reached a prestigious position in the mechanical precision machinings. In continous technological evolution, **ALGRA** devotes its growth to the continous application of state-of-the-art technology, according to a culture aimed at guarantee in competitiveness:
- quality
- flexibility
- efficiency.

A structural and technological patrimony, but above all an organisation composed of specialised and prepared people, who identify themselves in the company as a whole, representing primary point of force. Moreover the devoted customers, who see **ALGRA** as the ideal partner to face up to more and more difficult challenges. The production is developed in the factory of Almenno S. Salvatore (BG) in an area of 12.000 mq, banking on a staff of about 100 people.
The Quality System, already certificated since 1993 and fit to UNI ISO 9001:2000 rules, is the warranty of reliability, in the steady engagement of "continous improvement".

“ACCESSORIES BRANCH”

The lathe accessories, as tooldiscs with relative fixed and driven toolholders, machined according to drawings and standard DIN 69880 rules, are a branch of **ALGRA** specialization. They have different typologies according to customers' needs.

“ Ce sont les petites choses qui mènent à la perfection”

Michelangelo (1474-1564)

ALGRA est une entreprise moderne et dynamique, qui jouit d’une position de prestige dans le secteur des usinages mécaniques de précision. En évolution technologique continuelle, **ALGRA** dédie sa propre croissance à l’application continuelle de technologies de plus en plus avancées, combinées à une culture qui vise à garantir dans la compétitivité:
- qualité
- flexibilité
- efficience.

Un patrimoine de structures et de technologies, mais surtout une organisation composée de spécialistes bien préparés qui s’identifient à l’ensemble de l’entreprise au point d’en constituer le point de force primordial, et une clientèle fidèle qui reconnaît en **ALGRA** son partenaire idéal pour affronter les défis de plus en plus difficiles. La production se développe dans l’usine de Almenno San Salvatore (BG), sur une surface de 12.000 m^2, en comptant sur un personnel d’environ 100 personnes.
Le Système de Qualité, certifié depuis l’année 1993, et conforme aux normes UNI ISO 9001:2000, est garantie de la fiabilité dans l’effort constant pour “l’amélioration continuelle”.

LA “DIVISION ACCESSOIRES”

Les accessoires pour les tours, par exemple des disques avec les porte-outils fixes et motorisés relatifs, réalisés sur commande, représentent une branche de spécialisation d’**ALGRA**. Conformément aux normes DIN 69880, et dans des typologies et des formes différentes suivant les exigences du client.

“ Die Perfektion besteht aus Details ”

Michelangelo (1474-1564)

ALGRA ist ein modernes Unternehmen, das eine bedeutende Stellung im Sektor der mechanischen Präzisionsbearbeitung erlangt hat. Im Rahmen einer ständigen technologischen Evolution widmet sich **ALGRA** dem Wachstum beim fortlaufenden Einsatz fortschrittlicher Technologien, in Verbindung mit der Verantwortung,
- Qualität
- Flexibilität
- Effizienz
- Wettbewerbsfähigkeit

zu bieten.
Ein strukturelles und technologisches Vermächtnis, aber vor allem eine Organisation bestehend aus spezialisierten und geschulten Personen, die sich über das Unternehmen identifizieren, und über diese Identifikation einen Punkt der Stärke bilden, sowie ein gepflegter Kundenstamm, der in **ALGRA** den idealen Partner für immer größere Herausforderungen sieht Die Produktion wird im Wesentlichen im Werk in Almeno San Salvatore (BG) auf einer Fläche von 12.000 mq mit Hilfe von ca. 100 Personen abgewickelt. Das QS-System, bereits 1993 zertifiziert und an die Norm UNI ISO 9001:2000 angepasst, ist bei der ständigen Suche nach Verbesserungen eine Garantie für Zuverlässigkeit.

DIE “ZUBEHÖRABTEILUNG”

Das Zubehör für Drehmaschinen, wie Scheiben mit dazugehörigen, festen oder angetriebenen Werkzeughaltern, erstellt nach Zeichnung stellen ein Spezialbereich von **ALGRA** dar, unter Beachtung der Norm DIN 69880 und mit unterschiedlichen Bauarten und Formen, je nach Kundenwunsch.

INDICE *Index*

Caratteristiche Tecniche ..... pag. **5**

Technical Notes
Caracteristiques Techniques
Merkmale

Codice Di Lettura ..... pag. **6**

Code
Code
Lektürecode

Attacchi ..... pag. **8**

Couplings
Accouplements
Kupplungen

Attacco MS ..... pag. **12**

Coupling MS
Accouplement MS
Kupplung MS

Portautensili Rotanti Attacco MS ..... pag. **13**

Driven tool Coupling MS
Porte-outil tournant accouplement MS
Angetriebene Werkzeuge Kupplung MS

Attacco CM ..... pag. **28**

Coupling CM
Accouplement CM
Kupplung CM

Portautensili Rotanti Attacco CM ..... pag. **29**

Driven tool Coupling CM
Porte-outil tournant accouplement CM
Angetriebene Werkzeuge Kupplung CM

Attacco MO ..... pag. **44**

Coupling MO
Accouplement MO
Kupplung MO

Portautensili Rotanti Attacco MO ..... pag. **45**

Driven tool Coupling MO
Porte-outil tournant accouplement MO
Angetriebene Werkzeuge Kupplung MO

Attacco G1 ..... pag. **60**

Coupling G1
Accouplement G1
Kupplung G1

Portautensili Rotanti Attacco G1 ..... pag. **61**

Driven tool Coupling G1
Porte-outil tournant accouplement G1
Angetriebene Werkzeuge Kupplung G1

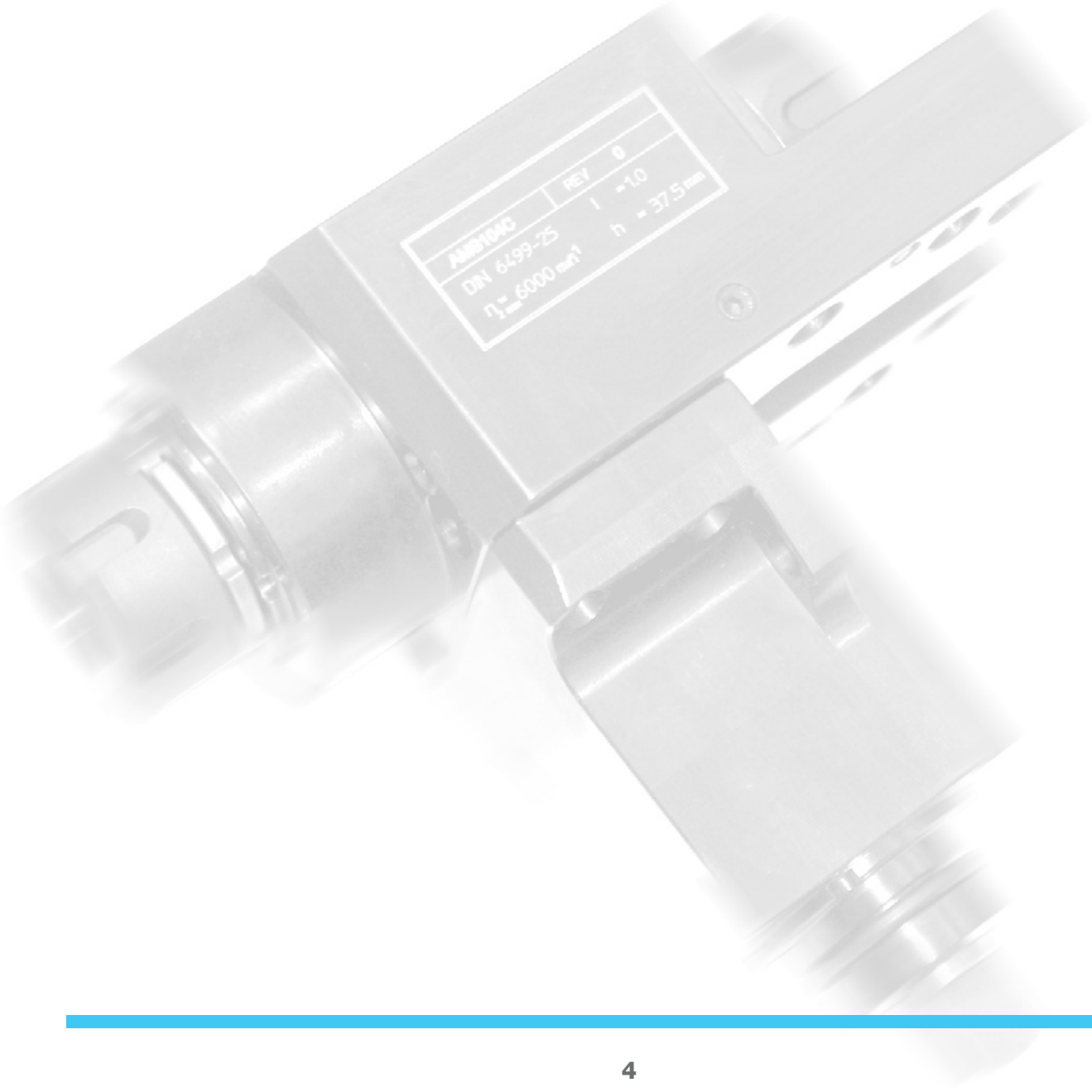

Caratteristiche tecniche

- **IDONEI PER TORNI CMZ - MORI SEIKI - GOODWAY**
- **REFIGERAZIONE INTERNA FINO A 70 BAR**
- **TIPOLOGIA MOLTIPLICATI FINO A 16.000 GIRI/MIN.**

Tutti i portautensili rotanti oggetto di questo catalogo rispondono alle conformità CEE e rispettano le seguenti direttive:

- **Direttiva Macchine 2006/42/CEE allegato B**: refusione delle direttive 98/37/CEE e 89/392/CEE;
- e principali normative di riferimento: **EN 292 - EN 1050**

TECHNICAL NOTES

- **SUITABLE FOR CMZ - MORI SEIKI - GOODWAY LATHES**
- **INTERNAL COOLANT SUPPLY UP TO 70 BAR**
- **GEARING TYPE UP TO 16,000 RPM.**

All the rotating tool holders covered by this catalogue meet EEC conformity and comply with the following directives:

- **Machine Directive 2006/42/EEC annex B**: redefinition of directives 98/37/EEC and 89/392/EEC;
- and the principal reference standards: **EN 292 - EN 1050**

CARACTERISTIQUES TECHNIQUES

- **ADAPTÉS POUR LES TOURS CMZ - MORI SEIKI - GOODWAY**
- **RÉFRIGÉRATION INTERNE JUSQU'À 70 BAR**
- **TYPOLOGIE MULTIPLIÉS JUSQU'À 16.000 TOURS/MIN**

Tous les porte-outils rotatifs qui font l'objet de ce catalogue répondent à la conformité CEE et respectent les directives suivantes:

- **Directive Machines 2006/42/CEE annexe B**: remaniement des directives 98/37/CEE e 89/392/CEE;
- et réglementations de référence principales: **EN 292 - EN 1050**

MERKMALE

- **GEEIGNET FÜR CMZ – MORI SEIKI – GOODWAY – DREHAUTOMATEN**
- **INTERNE KÜHLUNG BIS ZU 70 BAR**
- **TYPOLOGIE MULTIPLIZIERT BIS ZU 16.000 U/MIN.**

Alle rotierenden Werkzeugaufnahmen, die Gegenstand dieses Katalogs sind, entsprechen der EWG-Konformitätserklärung und den folgenden Richtlinien:

- **Maschinenrichtlinie 2006/42/EWG Anlage B**: Überarbeitung der Richtlinien 98/37/EWG und 89/392/EWG;
- und Hauptnormen zum Bezug: **EN 292 - EN 1050**

Codice di lettura

Reading code - Code de lecture - Lektürecode

R	A	PP	S	20

R	A	PP	S	20
Portautensile rotante	Assiale	Portapinza	Standard	ER 20
Driven tool	Axial	Collet chuck	Standard	ER 20
Porte-outil tournant	Axial	Pince de serrage	Standard	ER 20
Angetriebene Werkzeuge	Axial	Spannzangeaufnahme	Standard	ER 20

	R	PF	T	25
	Radiale	Portafresa	Doppio	ER 25
	Radial	Milling chuck	Double	ER 25
	Radial	Fraises enfichables	Double	ER 25
	Radial	Fräseraufnahme	2-fach	ER 25

	O			32
	Orientabile			ER 32
	Adjustable			ER 32
	Régable			ER 32
	Winkeleinstellbar			ER 32

1	2	1	U	MS
1	**1**	**1**	**D**	**MS**
Standard Standard Standard Standard	Refrigerazione interna Internal coolant supply Alimentation d'arrosage intérieur Kühlschmierstoffzufühurung intern	Rapporto di trasm. i=+/- 1 (1:1) Transmission ratio i=+/- 1 (1:1) Rapport de trans. i=+/- 1 (1:1) Übersetzung i=+/- 1 (1:1)	Dritto Straight Droit Gerade	Attacco MS Coupling MS Accouplement MS Kupplung MS
2	**2**	**2**	**R**	**CM**
Corto Short Court Kurz	Refrigerazione esterna External coolant supply Alimentation d'arrosage extérieur Kühlschmierstoffzufühurung extern	Rapporto di trasm. moltiplicato High trasmission ratio Rapport de transmission multiplé Übersetzung	Rovesciato Upside-down Renversé Überkopf	Attacco CM Coupling CM Accouplement CM Kupplung CM
	3	**3**	**U**	**MO**
	Refrigerazione interna/esterna External and internal coolant supply Alim. d'arrosage extérieur et intérieur Kühlschmierstoffzufühurung extern und intern	Rapporto di trasm. ridotto Low trasmission ratio Rapport de transmission réduit Übersetzung	Universale Universal Universal Universal	Attacco MO Coupling MO Accouplement MO Kupplung MO
				G1
				Attacco G1 Coupling G1 Accouplement G1 Kupplung G1

■ vedi tabella pag. seguente

ATTACCHI

COUPLINGS - ACCOUPLEMENTS - KUPPLUNGEN

TIPO	MARCA TORNIO	SERIE	MODELLO
MS	MORI-SEIKI	ZL - DL	200 - 250 (MC)
		SL	200 - 203 - 204 - 250 - 253 - 254 (MC SMC) - 2500Y
	CMZ	TL	20 M / MS / TM
		TL	25 AM / AMS / BM / BMS
	GOODWAY	GS	200 - 260 - 280
		GA	200

TIPO	MARCA TORNIO	SERIE	MODELLO
CM	CMZ	TL	15 M / MS / TM
		TB	46 - 67 M

TIPO	MARCA TORNIO	SERIE	MODELLO
MO	MORI-SEIKI	SL - ZL	150 - 153 - 154 (MC SMC Y SY)
		DL	DL 150 (MC Y)

TIPO	MARCA TORNIO	SERIE	MODELLO
G1	GOODWAY	GTS 100	M / MX / MMX
		GTS 150	M / MX / MMX

ALGRA

Meccanica di precisione

ATTACCO
COUPLING
ACCOUPLEMENT
KUPPLUNG

MS

ALGRA
Meccanica di precisione

ATTACCO

COUPLING - ACCOUPLEMENT - KUPPLUNG

MS

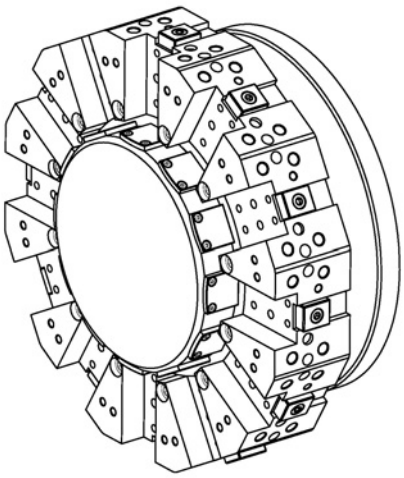

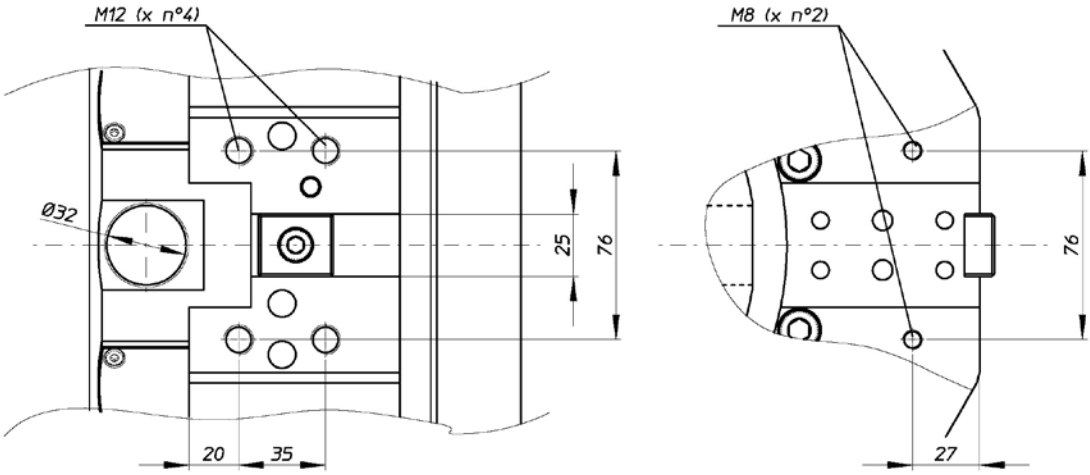

MACCHINE COMPATIBILI

Lathe compatibles - machines compatibles - vereinbarene maschinen

MARCA TORNIO	SERIE	MODELLO
MORI-SEIKI	ZL - DL	200 - 250 (MC)
	SL	200 - 203 - 204 - 250 - 253 - 254 (MC SMC) - 2500Y
CMZ	TL	20 M / MS / TM
	TL	25 AM / AMS / BM / BMS
GOODWAY	GS	200 - 260 - 280
	GA	200

PORTAUTENSILI ROTANTI ATTACCO MS

	DISEGNO		CODICE	TIPOLOGIA	TIPO UTENSILE	REFRIGERAZIONE	RAPPORTO TRASMISSIONE	VERSIONE
STANDARD	1/MS		**RAPPS 32 121UMS**	ASSIALE	PORTAPINZA ER32	ESTERNA	i=1:1	UNIVERSALE
	2/MS		**RRPPS 32 121DMS**	RADIALE	PORTAPINZA ER32	ESTERNA	i=1:1	DRITTO
	3/MS		**RRPPS 32 121RMS**	RADIALE	PORTAPINZA ER32	ESTERNA	i=1:1	ROVESCIATO
	4/MS		**RRPPT 32 121UMS**	RADIALE DOPPIO	PORTAPINZA ER32	ESTERNA	i=1:1	DOPPIO
	5/MS		**ROPPS 20 121UMS**	ORIENTABILE	PORTAPINZA ER20	ESTERNA	i=1:1	UNIVERSALE
REFRIGERAZIONE INTERNA-ESTERNA	6/MS		**RAPPS 32 131UMS**	ASSIALE	PORTAPINZA ER32	**INTERNA-ESTERNA**	i=1:1	UNIVERSALE
	7/MS		**RRPPS 32 131DMS**	RADIALE	PORTAPINZA ER32	**INTERNA-ESTERNA**	i=1:1	DRITTO
	8/MS		**RRPPS 32 131RMS**	RADIALE	PORTAPINZA ER32	**INTERNA-ESTERNA**	i=1:1	ROVESCIATO
	9/MS		**ROPPS 20 131UMS**	ORIENTABILE	PORTAPINZA ER20	**INTERNA-ESTERNA**	i=1:1	UNIVERSALE
VELOCITÀ MOLTIPLICATA	10/MS		**RAPPS 25 122UMS**	ASSIALE	PORTAPINZA ER25	ESTERNA	**i=1:4**	UNIVERSALE
	11/MS		**RRPPS 25 122DMS**	RADIALE	PORTAPINZA ER25	ESTERNA	**i=1:4**	DRITTO
	12/MS		**RRPPS 25 122RMS**	RADIALE	PORTAPINZA ER25	ESTERNA	**i=1:4**	ROVESCIATO
	13/MS	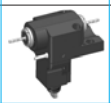	**RRPPT 25 122UMS**	RADIALE DOPPIO	PORTAPINZA ER25	ESTERNA	**i=1:4**	DOPPIO

Portautensile rotante, assiale, portapinza ER32, refrigerazione esterna

Driven tool, axial, collet chuck ER32, external coolant supply

Porte-outil tournant, axial, pince de serrage ER32, alimentation d'arrosage extérieur

Angetriebene Werkzeuge, axial, Spannzangeaufnahme ER32, Kühlschmierstoffzuführung extern

$i = n_1 : n_2 = +1$ (1:1)

RAPPS 32 121UMS

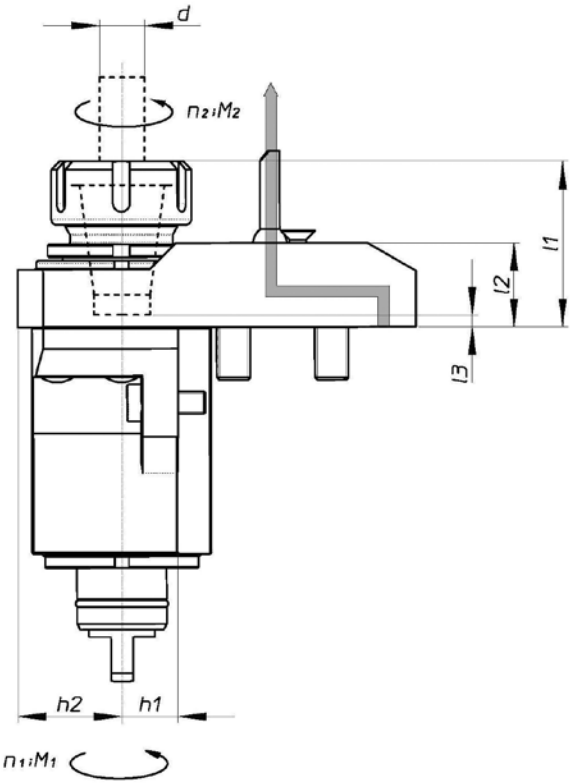

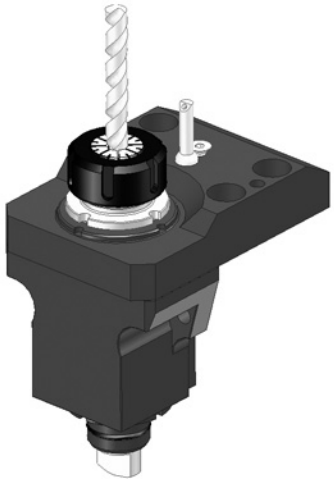

Codice *Code - Code - Bestell*	**Momento torcente max.** *Max. torque* *Couple de rotation de l'outil* *Max. Drehmoment* M_2 Nm	**Velocità max. utensile** *Max. tool speed* *Vitesse max. de rotation de l'outil* *Max. Drehzahl* n_2 min-1	**Capacità max.** *Max. capacity* *Capacité max.* *Max. Leistung* p kw	**Dimensioni** - *Dimensions - Dimensions - Maße* l_1 mm	l_2 mm	l_3 mm	h_1 mm	h_2 mm	h_3 mm	h_4 mm	h_5 mm	**Utensili per pinze** *Tool location for collets* *Prise d'outil por pince* *Werkzueg-Aufnahme für Spannzange* **Capacità di serraggio d** *Chucking capacity d* *Capacité de serrage d* *Spannbereich d*	**Chiavi necessarie** *Necessary keys* *Clefs nécessaires* *Erforderliche schlüssel* RE32 PZ RE32 QZ + RE32 RZ
RAPPS 32 121UMS	60	6000	10	55,5 / 60	30	-3	20	37				DIN 6499-32	

Portautensile rotante, radiale, portapinza ER32, refrigerazione esterna

Driven tool, radial, collet chuck ER32, external coolant supply

Porte-outil tournant, radial, pince de serrage ER32, alimentation d'arrosage extérieur

Angetriebene Werkzeuge, radial, Spannzangeaufnahme ER32, Kühlschmierstoffzuführung extern

$i = n_1 : n_2 = +1$ (1:1)

RRPPS 32 121DMS

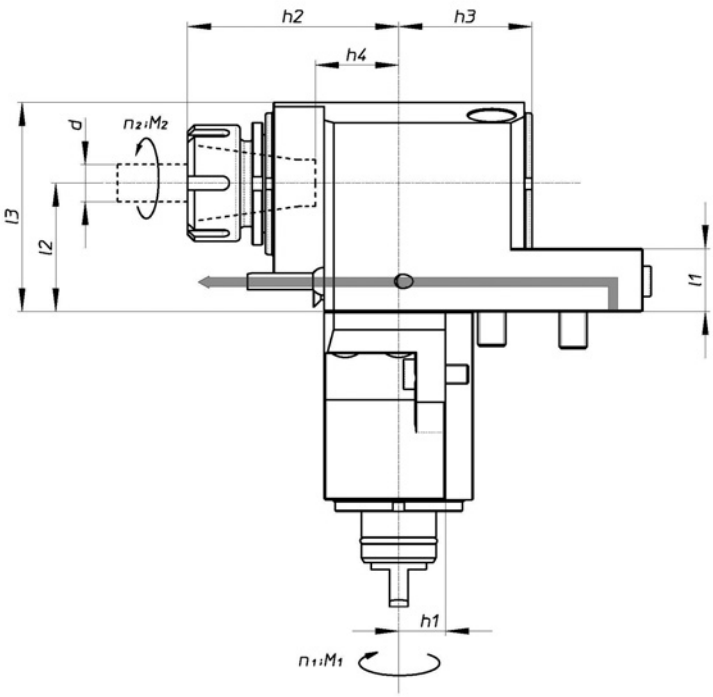

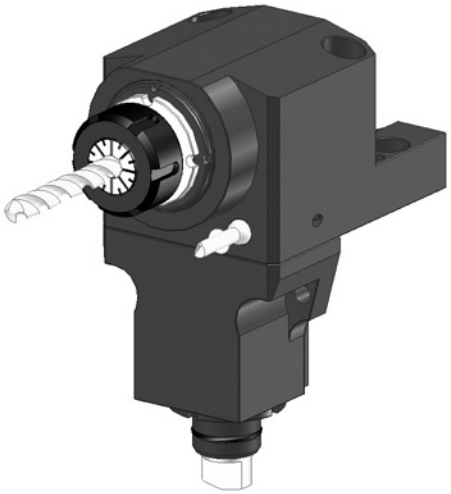

Codice *Code - Code - Bestell*	**Momento torcente max.** *Max. torque* *Couple de rotation de l'outil* *Max. Drehmoment* M_2 Nm	**Velocità max. utensile** *Max. tool speed* *Vitesse max. de rotation de l'outil* *Max. Drehzahl* n_2 min-1	**Capacità max.** *Max. capacity* *Capacité max.* *Max. Leistung* p kw	**Dimensioni** - *Dimensions - Dimensions - Maße* l_1 mm	l_2 mm	l_3 mm	h_1 mm	h_2 mm	h_3 mm	h_4 mm	h_5 mm	**Utensili per pinze** *Tool location for collets* *Prise d'outil por pince* *Werkzueg-Aufnahme für Spannzange* **Capacità di serraggio d** *Chucking capacity d* *Capacité de serrage d* *Spannbereich d*	**Chiavi necessarie** *Necessary keys* *Clefs nécessaires* *Erforderliche schlüssel* RE32 PZ RE32 QZ + RE32 RZ
RRPPS 32 121DMS	60	6000	10	27	55	90	20	89 93,5	57	31		DIN 6499-32	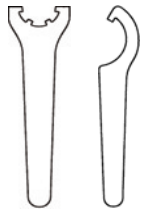

Portautensile rotante, radiale rovesciato, portapinza ER32, refrigerazione esterna

Driven tool, radial upside-down, collet chuck ER32, external coolant supply

Porte-outil tournant, radial renversé, pince de serrage ER32, alimentation d'arrosage extérieur

Angetriebene Werkzeuge, radial überkopf, Spannzangeaufnahme ER32, Kühlschmierstoffzuführung extern

$i = n_1 : n_2 = +1$ (1:1)

RRPPS 32 121RMS

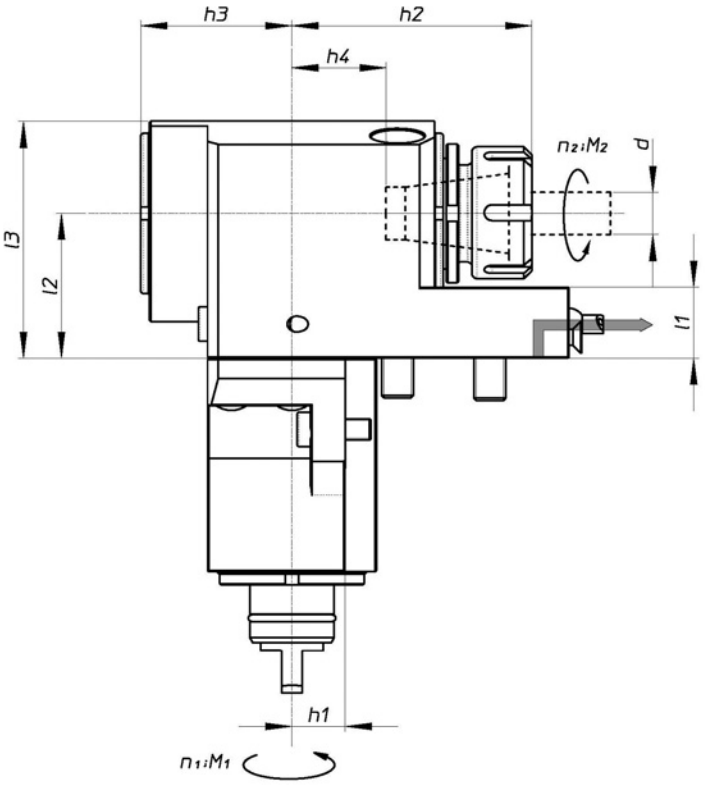

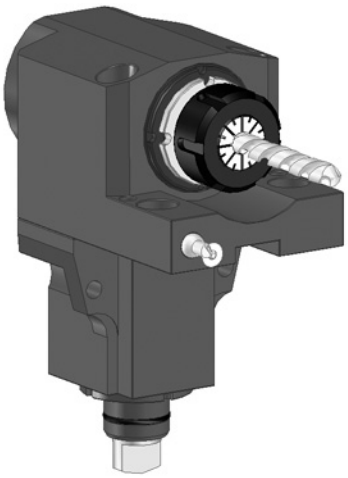

Codice *Code - Code - Bestell*	**Momento torcente max.** *Max. torque* *Couple de rotation de l'outil* *Max. Drehmoment* M_2 Nm	**Velocità max. utensile** *Max. tool speed* *Vitesse max. de rotation de l'outil* *Max. Drehzahl* n_2 min-1	**Capacità max.** *Max. capacity* *Capacité max.* *Max. Leistung* p kw	**Dimensioni** - *Dimensions - Dimensions - Maße* l_1 mm	l_2 mm	l_3 mm	h_1 mm	h_2 mm	h_3 mm	h_4 mm	h_5 mm	**Utensili per pinze** *Tool location for collets* *Prise d'outil por pince* *Werkzueg-Aufnahme für Spannzange* **Capacità di serraggio d** *Chucking capacity d* *Capacité de serrage d* *Spannbereich d*	**Chiavi necessarie** *Necessary keys* *Clefs nécessaires* *Erforderliche schlüssel* RE32 PZ RE32 QZ + RE32 RZ
RRPPS 32 121RMS	60	6000	10	27	55	90	20	89 93,5	57	31		DIN 6499-32	

Portautensile rotante, radiale, portapinza ER32 (doppio), refrigerazione esterna

Driven tool, radial, 2 collet chuck ER32 (double), external coolant supply

Porte-outil tournant, radial, 2 pince de serrage ER32 (double), alimentation d'arrosage extérieur

Angetriebene Werkzeuge, radial, Spannzangeaufnahme 2 fach ER32, Kühlschmierstoffzuführung extern

$i = n_1 : n_2 = +1$ (1:1)

RRPPT 32 121UMS

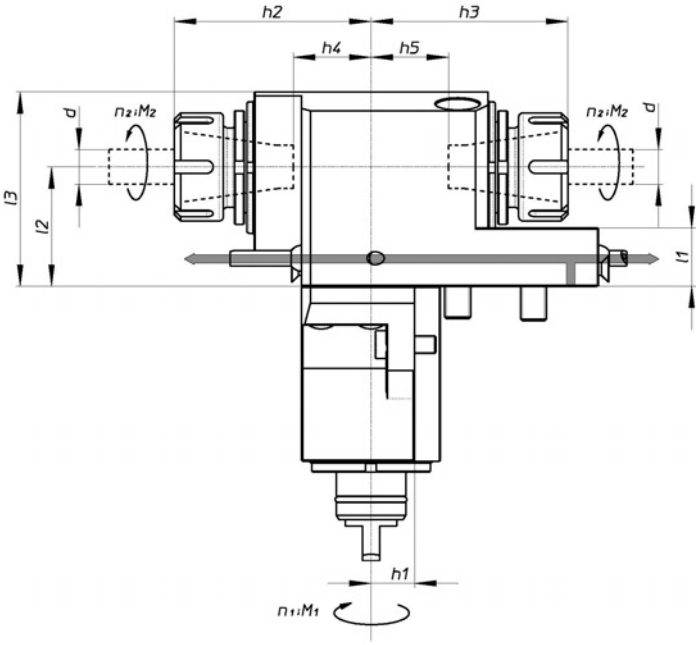

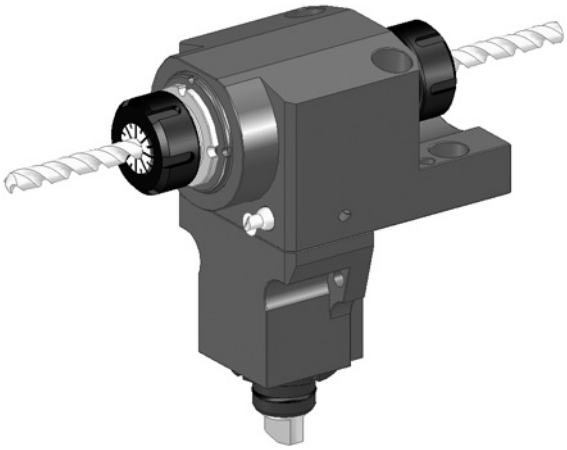

Codice *Code - Code - Bestell*	**Momento torcente max.** *Max. torque* *Couple de rotation de l'outil* *Max. Drehmoment* M_2 Nm	**Velocità max. utensile** *Max. tool speed* *Vitesse max. de rotation de l'outil* *Max. Drehzahl* n_2 min-1	**Capacità max.** *Max. capacity* *Capacité max.* *Max. Leistung* p kw	**Dimensioni** - *Dimensions - Dimensions - Maße* l_1 mm	l_2 mm	l_3 mm	h_1 mm	h_2 mm	h_3 mm	h_4 mm	h_5 mm	**Utensili per pinze** *Tool location for collets* *Prise d'outil por pince* *Werkzueg-Aufnahme für Spannzange* **Capacità di serraggio d** *Chucking capacity d* *Capacité de serrage d* *Spannbereich d*	**Chiavi necessarie** *Necessary keys* *Clefs nécessaires* *Erforderliche schlüssel* RE32 PZ RE32 QZ + RE32 RZ
RRPPT 32 121UMS	60	6000	10	27	55	90	20	89 / 93,5	89 / 93,5	37	46	DIN 6499-32	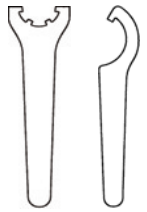

Portautensile rotante orientabile, portapinza ER20, refrigerazione esterna

Driven tool angle adjustable, collet chuck ER20, external coolant supply

Porte-outil tournant angle régable, pince de serrage ER20, alimentation d'arrosage extérieur

Angetriebene Werkzeuge, winkeleinstellbar, Spannzangeaufnahme ER20, Kühlschmierstoffzuführung extern

$i = n_1 : n_2 = +1$ (1:1)

ROPPS 20 121UMS

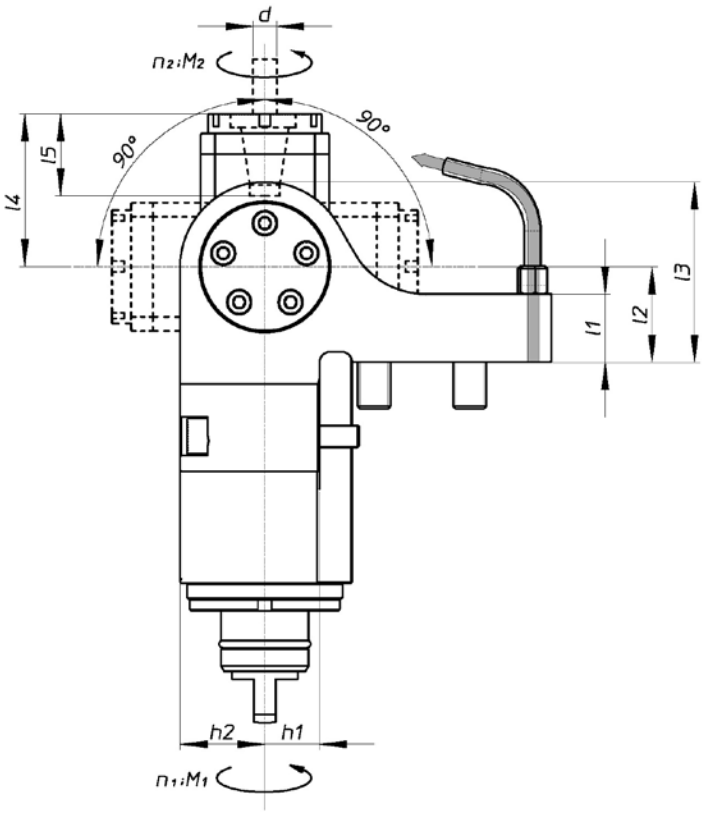

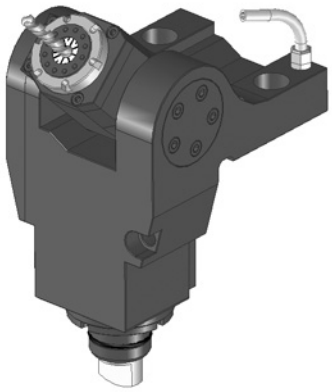

Codice *Code - Code - Bestell*	**Momento torcente max.** *Max. torque* *Couple de rotation de l'outil* *Max. Drehmoment* M_2 Nm	**Velocità max. utensile** *Max. tool speed* *Vitesse max. de rotation de l'outil* *Max. Drehzahl* n_2 min-1	**Capacità max.** *Max. capacity* *Capacité max.* *Max. Leistung* p kw	**Dimensioni** - *Dimensions - Dimensions - Maße* l_1 mm	l_2 mm	l_3 mm	l_4 mm	l_5 mm	h_1 mm	h_2 mm	h_3 mm	**Utensili per pinze** *Tool location for collets* *Prise d'outil por pince* *Werkzueg-Aufnahme für Spannzange* **Capacità di serraggio d** *Chucking capacity d* *Capacité de serrage d* *Spannbereich d*	**Chiavi necessarie** *Necessary keys* *Clefs nécessaires* *Erforderliche schlüssel* RE20 IZ RE20 HZ + RE20 RZ
ROPPS 20 121UMS	20	6.000	6	25	35	66	56	37,5	20	31		DIN 6499-20	

Portautensile rotante, assiale, portapinza ER32, refrigerazione interna-esterna

Driven tool, axial, collet chuck ER32, external and internal coolant supply

Porte-outil tournant, axial, pince de serrage ER32, alimentation d'arrosage extérieur et intérieur

Angetriebene Werkzeuge, axial, Spannzangeaufnahme ER32, Kühlschmierstoffzuführung extern und intern

$i = n_1 : n_2 = +1$ (1:1)

RAPPS 32 131UMS

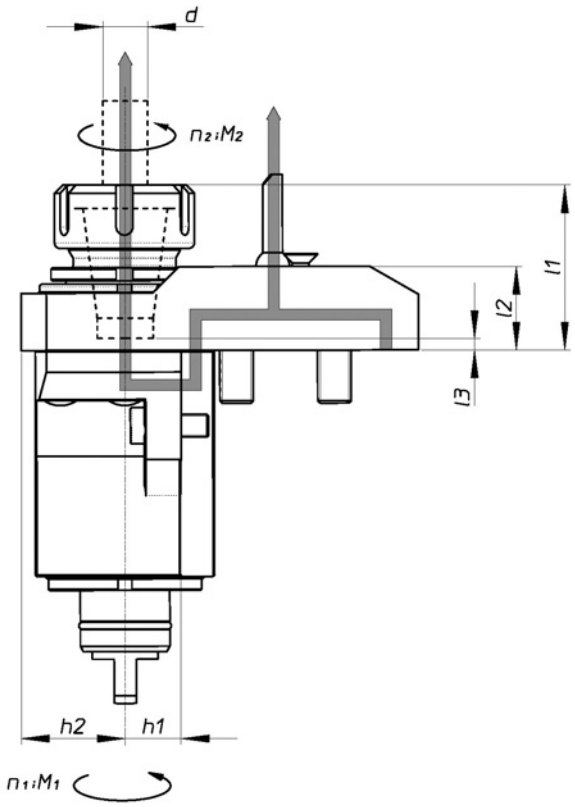

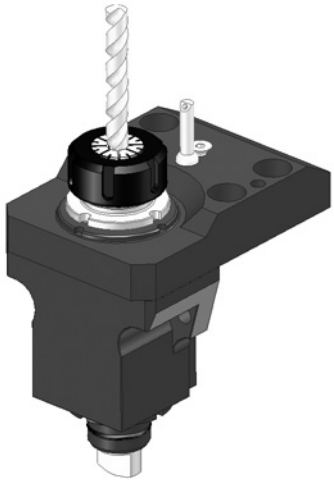

pressione refrigerante
coolant pressure
pression d'arrosssage
kühlschmierstoffdruck
max. 70 BAR

Codice *Code - Code - Bestell*	**Momento torcente max.** *Max. torque* *Couple de rotation de l'outil* *Max. Drehmoment* M_2 Nm	**Velocità max. utensile** *Max. tool speed* *Vitesse max. de rotation de l'outil* *Max. Drehzahl* n_2 min-1	**Capacità max.** *Max. capacity* *Capacité max.* *Max. Leistung* p kw	**Dimensioni** - *Dimensions - Dimensions - Maße* l_1 mm	l_2 mm	l_3 mm	h_1 mm	h_2 mm	h_3 mm	h_4 mm	h_5 mm	**Utensili per pinze** *Tool location for collets* *Prise d'outil por pince* *Werkzueg-Aufnahme für Spannzange* **Capacità di serraggio d** *Chucking capacity d* *Capacité de serrage d* *Spannbereich d*	**Chiavi necessarie** *Necessary keys* *Clefs nécessaires* *Erforderliche schlüssel*
RAPPS 32 131UMS	60	6000	10	55,5 / 60	30	-3	20	37				DIN 6499-32	RE32 PZ RE32 QZ + RE32 RZ

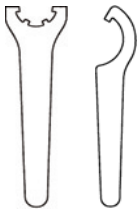

Portautensile rotante, radiale, portapinza ER32, refrigerazione interna-esterna

Driven tool, radial, collet chuck ER32, external and internal coolant supply

Porte-outil tournant, radial, pince de serrage ER32, alimentation d'arrosage extérieur et intérieur

Angetriebene Werkzeuge, radial, Spannzangeaufnahme ER32, Kühlschmierstoffzuführung extern und intern

$i = n_1 : n_2 = +1$ (1:1)

RRPPS 32 131DMS

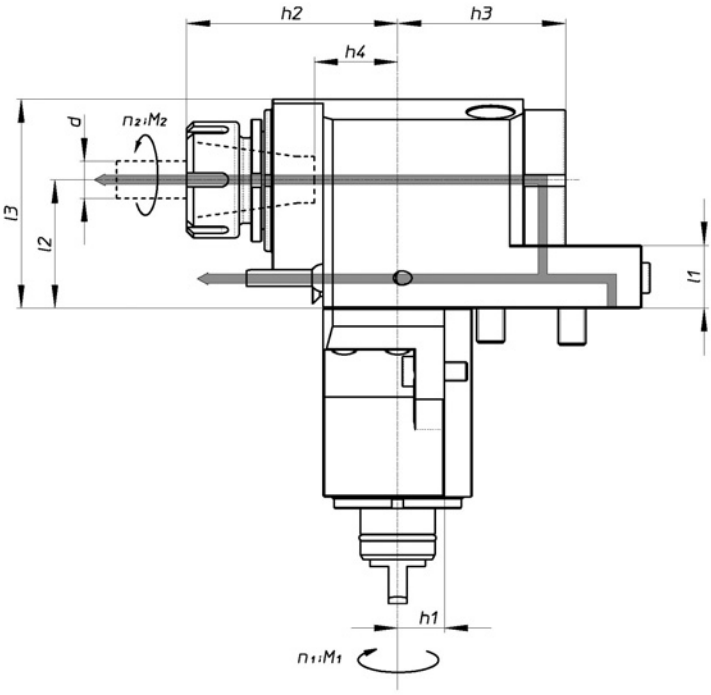

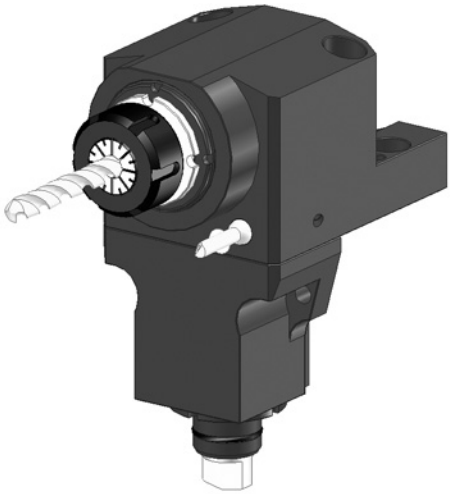

pressione refrigerante
coolant pressure
pression d'arrosssage
kühlschmierstoffdruck
max. 70 BAR

Codice *Code - Code - Bestell*	**Momento torcente max.** *Max. torque* *Couple de rotation de l'outil* *Max. Drehmoment* M_2 Nm	**Velocità max. utensile** *Max. tool speed* *Vitesse max. de rotation de l'outil* *Max. Drehzahl* n_2 min-1	**Capacità max.** *Max. capacity* *Capacité max.* *Max. Leistung* p kw	**Dimensioni** - *Dimensions - Dimensions - Maße* l_1 mm	l_2 mm	l_3 mm	h_1 mm	h_2 mm	h_3 mm	h_4 mm	h_5 mm	**Utensili per pinze** *Tool location for collets* *Prise d'outil por pince* *Werkzueg-Aufnahme für Spannzange* **Capacità di serraggio d** *Chucking capacity d* *Capacité de serrage d* *Spannbereich d*
RRPPS 32 131DMS	60	6000	10	27	55	90	20	89 / 93,5	72	31		DIN 6499-32

Chiavi necessarie
Necessary keys
Clefs nécessaires
Erforderliche schlüssel

RE32 PZ

RE32 QZ + RE32 RZ

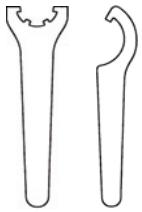

Portautensile rotante, radiale rovesciato, portapinza ER32, refrigerazione interna-esterna

Driven tool, radial upside-down, collet chuck ER32, external and internal coolant supply

Porte-outil tournant, radial renversé, pince de serrage ER32, alimentation d'arrosage extérieur et intérieur

Angetriebene Werkzeuge, radial überkopf, Spannzangeaufnahme ER32, Kühlschmierstoffzuführung extern und intern

$i = n_1 : n_2 = +1$ (1:1)

RRPPS 32 131RMS

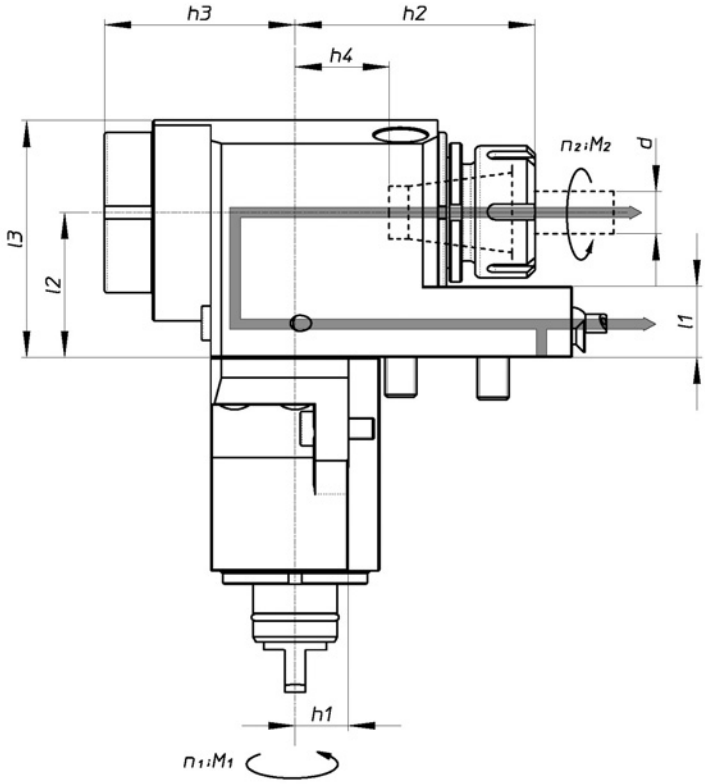

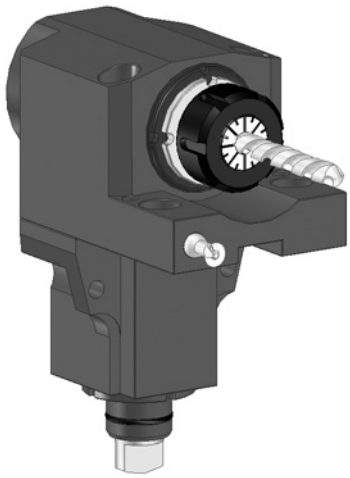

pressione refrigerante
coolant pressure
pression d'arrosssage
kühlschmierstoffdruck
max. 70 BAR

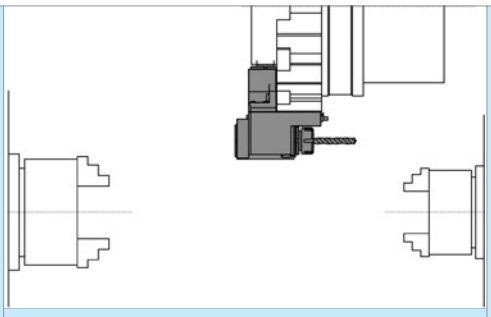

Codice *Code - Code - Bestell*	**Momento torcente max.** *Max. torque* *Couple de rotation de l'outil* *Max. Drehmoment* M_2 Nm	**Velocità max. utensile** *Max. tool speed* *Vitesse max. de rotation de l'outil* *Max. Drehzahl* n_2 min-1	**Capacità max.** *Max. capacity* *Capacité max.* *Max. Leistung* p kw	**Dimensioni** - *Dimensions - Dimensions - Maße* l_1 mm	l_2 mm	l_3 mm	h_1 mm	h_2 mm	h_3 mm	h_4 mm	h_5 mm	**Utensili per pinze** *Tool location for collets* *Prise d'outil por pince* *Werkzueg-Aufnahme für Spannzange* **Capacità di serraggio d** *Chucking capacity d* *Capacité de serrage d* *Spannbereich d*	**Chiavi necessarie** *Necessary keys* *Clefs nécessaires* *Erforderliche schlüssel* RE32 PZ RE32 QZ + RE32 RZ
RRPPS 32 131RMS	60	6000	10	27	55	90	20	89 / 93,5	72	31		DIN 6499-32	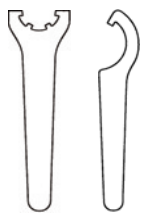

Portautensile rotante orientabile, portapinza ER20, refrigerazione interna-esterna

Driven tool angle adjustable, collet chuck ER20, external and internal coolant supply

Porte-outil tournant angle régable, pince de serrage ER20, alimentation d'arrosage extérieur et intérieur

Angetriebene Werkzeuge winkeleinstellbar, Spannzangeaufnahme ER20, Kühlschmierstoffzuführung extern und intern

$i = n_1 : n_2 = +1$ (1:1)

ROPPS 20 131UMS

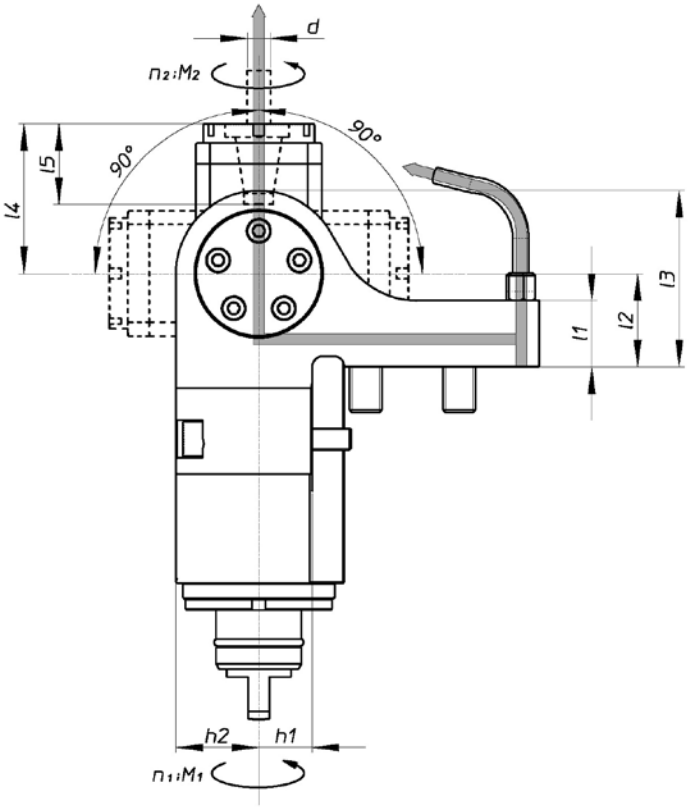

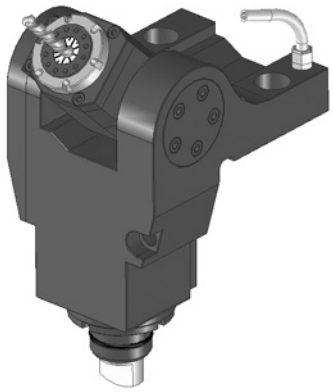

pressione refrigerante
coolant pressure
pression d'arrosssage
kühlschmierstoffdruck
max. 70 BAR

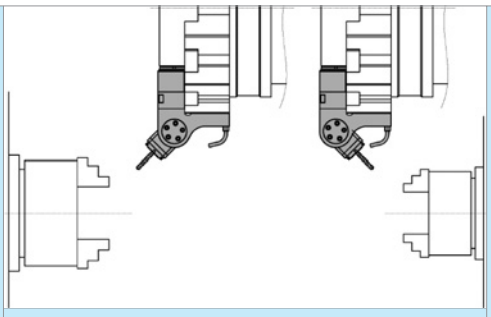

Codice *Code - Code - Bestell*	**Momento torcente max.** *Max. torque* *Couple de rotation de l'outil* *Max. Drehmoment* M_2 Nm	**Velocità max. utensile** *Max. tool speed* *Vitesse max. de rotation de l'outil* *Max. Drehzahl* n_2 min-1	**Capacità max.** *Max. capacity* *Capacité max.* *Max. Leistung* p kw	**Dimensioni** - *Dimensions - Dimensions - Maße* l_1 mm	l_2 mm	l_3 mm	l_4 mm	l_5 mm	h_1 mm	h_2 mm		**Utensili per pinze** *Tool location for collets* *Prise d'outil por pince* *Werkzueg-Aufnahme für Spannzange* **Capacità di serraggio d** *Chucking capacity d* *Capacité de serrage d* *Spannbereich d*	**Chiavi necessarie** *Necessary keys* *Clefs nécessaires* *Erforderliche schlüssel* RE20 IZ RE20 HZ + RE20 RZ
ROPPS 20 131UMS	20	6.000	6	25	35	66	56	37,5	20	31		DIN 6499-20	

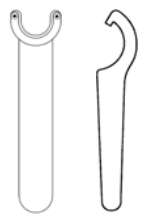

Portautensile rotante, assiale, portapinza ER25, refrigerazione esterna, velocità moltiplicata

Driven tool, axial, collet chuck ER25, external coolant supply, high transmission ratio

Porte-outil tournant, axial, pince de serrage ER25, alimentation d'arrosage extérieur, grande vitesse

Angetriebene Werkzeuge, axial, Spannzangeaufnahme ER25, Kühlschmierstoffzuführung extern, ins Schnelle

$i = n_1 : n_2 = +0{,}25\ (1:4)$

RAPPS 25 122UMS

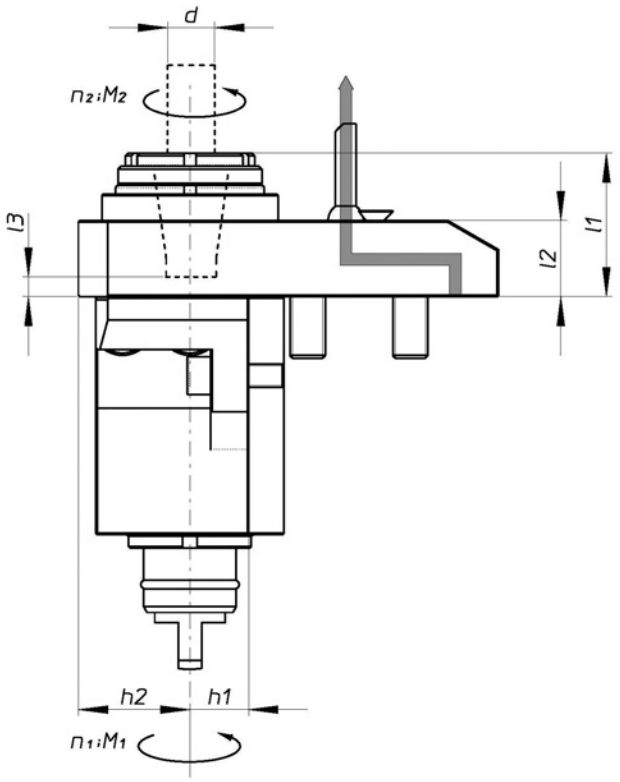

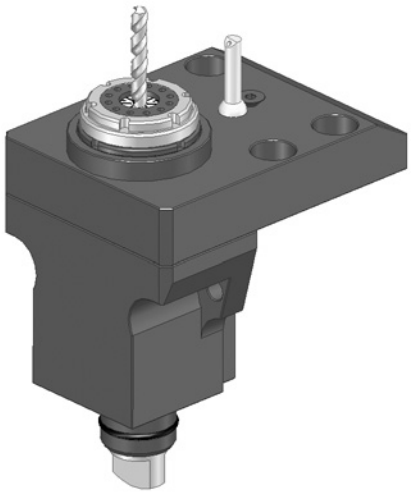

Codice *Code - Code - Bestell*	**Momento torcente max.** *Max. torque* *Couple de rotation de l'outil* *Max. Drehmoment* M_2 Nm	**Velocità max. utensile** *Max. tool speed* *Vitesse max. de rotation de l'outil* *Max. Drehzahl* n_2 min-1	**Capacità max.** *Max. capacity* *Capacité max.* *Max. Leistung* p kw	**Dimensioni** - *Dimensions - Dimensions - Maße* l_1 mm	l_2 mm	l_3 mm	h_1 mm	h_2 mm	h_3 mm	h_4 mm	h_5 mm	**Utensili per pinze** *Tool location for collets* *Prise d'outil por pince* *Werkzueg-Aufnahme für Spannzange* **Capacità di serraggio d** *Chucking capacity d* *Capacité de serrage d* *Spannbereich d*	**Chiavi necessarie** *Necessary keys* *Clefs nécessaires* *Erforderliche schlüssel* RE25 IZ RE25 HZ + RE25 RZ
RAPPS 25 122UMS	6	16.000	4	50	30	5	20	37				DIN 6499-25	

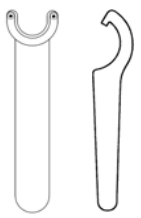

Portautensile rotante, radiale, portapinza ER25, refrigerazione esterna, velocità moltiplicata

Driven tool, radial, collet chuck ER25, external coolant supply, high transmission ratio

Porte-outil tournant, radial, pince de serrage ER25, alimentation d'arrosage extérieur, grande vitesse

Angetriebene Werkzeuge, radial, Spannzangeaufnahme ER25, Kühlschmierstoffzuführung extern, ins Schnelle

$i = n_1 : n_2 = +0{,}25\ (1:4)$

RRPPS 25 122DMS

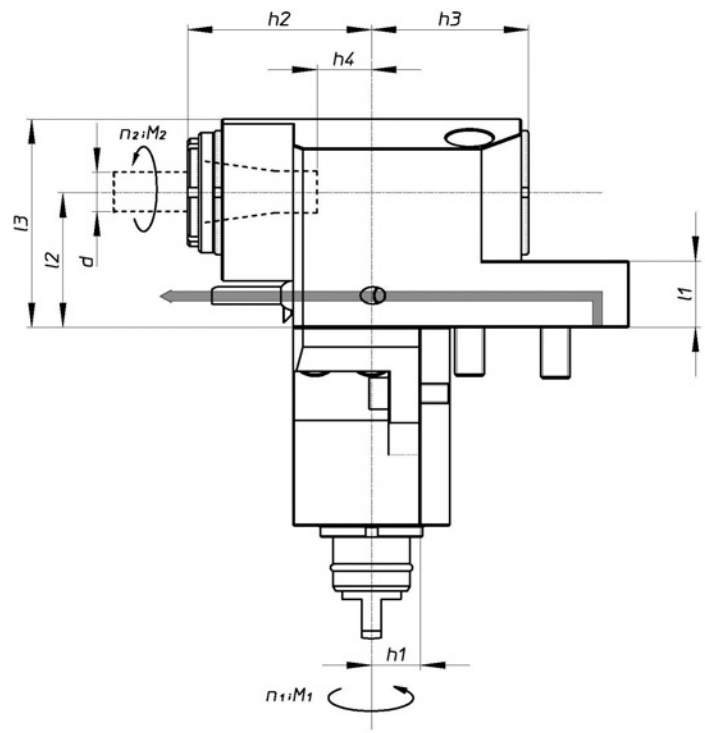

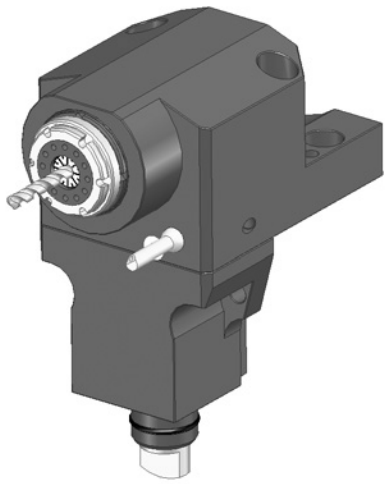

Codice *Code - Code - Bestell*	**Momento torcente max.** *Max. torque* *Couple de rotation de l'outil* *Max. Drehmoment* M_2 Nm	**Velocità max. utensile** *Max. tool speed* *Vitesse max. de rotation de l'outil* *Max. Drehzahl* n_2 min-1	**Capacità max.** *Max. capacity* *Capacité max.* *Max. Leistung* p kw	**Dimensioni** - *Dimensions - Dimensions - Maße* l_1 mm	l_2 mm	l_3 mm	h_1 mm	h_2 mm	h_3 mm	h_4 mm	h_5 mm	**Utensili per pinze** *Tool location for collets* *Prise d'outil por pince* *Werkzueg-Aufnahme für Spannzange* **Capacità di serraggio d** *Chucking capacity d* *Capacité de serrage d* *Spannbereich d*	**Chiavi necessarie** *Necessary keys* *Clefs nécessaires* *Erforderliche schlüssel* RE25 IZ RE25 HZ + RE25 RZ
RRPPS 25 122DMS	6	16.000	4	27	55	85	20	76	64	31		DIN 6499-25	

Portautensile rotante, radiale rovesciato, portapinza ER25, refrigerazione esterna, velocità moltiplicata

Driven tool, radial upside-down, collet chuck ER25, external coolant supply, high transmission ratio

Porte-outil tournant, radial renversé, pince de serrage ER25, alimentation d'arrosage extérieur, grande vitesse

Angetriebene Werkzeuge, radial überkopf, Spannzangeaufnahme ER25, Kühlschmierstoffzuführung extern, ins Schnelle

$i = n_1 : n_2 = +0{,}25\ (1:4)$

RRPPS 25 122RMS

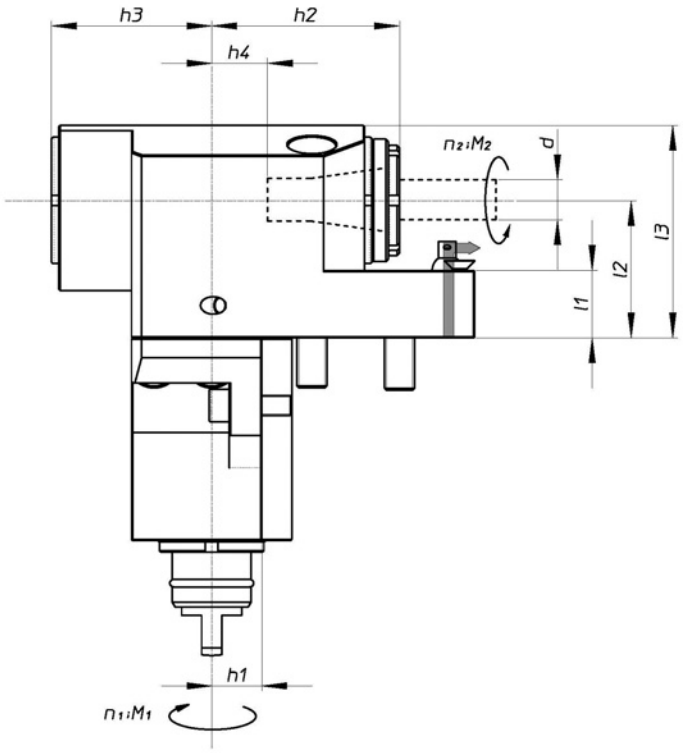

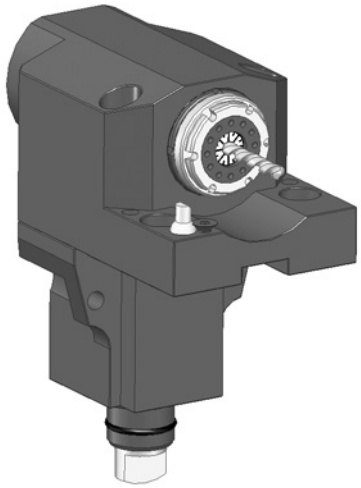

Codice *Code - Code - Bestell*	**Momento torcente max.** *Max. torque* *Couple de rotation de l'outil* *Max. Drehmoment* M_2 Nm	**Velocità max. utensile** *Max. tool speed* *Vitesse max. de rotation de l'outil* *Max. Drehzahl* n_2 min-1	**Capacità max.** *Max. capacity* *Capacité max.* *Max. Leistung* p kw	**Dimensioni** - *Dimensions - Dimensions - Maße* l_1 mm	l_2 mm	l_3 mm	h_1 mm	h_2 mm	h_3 mm	h_4 mm	h_5 mm	**Utensili per pinze** *Tool location for collets* *Prise d'outil por pince* *Werkzueg-Aufnahme für Spannzange* **Capacità di serraggio d** *Chucking capacity d* *Capacité de serrage d* *Spannbereich d*	**Chiavi necessarie** *Necessary keys* *Clefs nécessaires* *Erforderliche schlüssel* RE25 IZ RE25 HZ + RE25 RZ
RRPPS 25 122RMS	6	16.000	4	27	55	85	20	76	64	31		DIN 6499-25	

ALGRA S.p.A. divisione accessori via Manzoni 41 I-24031 Almenno S. Salvatore (BG) tel: +39 035642051 fax: +39 035640128 e.mail: **algra.accessori@algra.it - www.algra.it**

Portautensile rotante, radiale, portapinza ER25 (doppio), refrigerazione esterna, velocità moltiplicata

Driven tool, radial, 2 collet chuck ER25 (double), external coolant supply, high transmission ratio

Porte-outil tournant, radial, 2 pince de serrage ER25 (double), alimentation d'arrosage extérieur, grande vitesse

Angetriebene Werkzeuge, radial, Spannzangeaufnahme 2 fach ER25, Kühlschmierstoffzuführung extern, ins Schnelle

$i = n_1 : n_2 = +0{,}25\ (1:4)$

RRPPT 25 122UMS

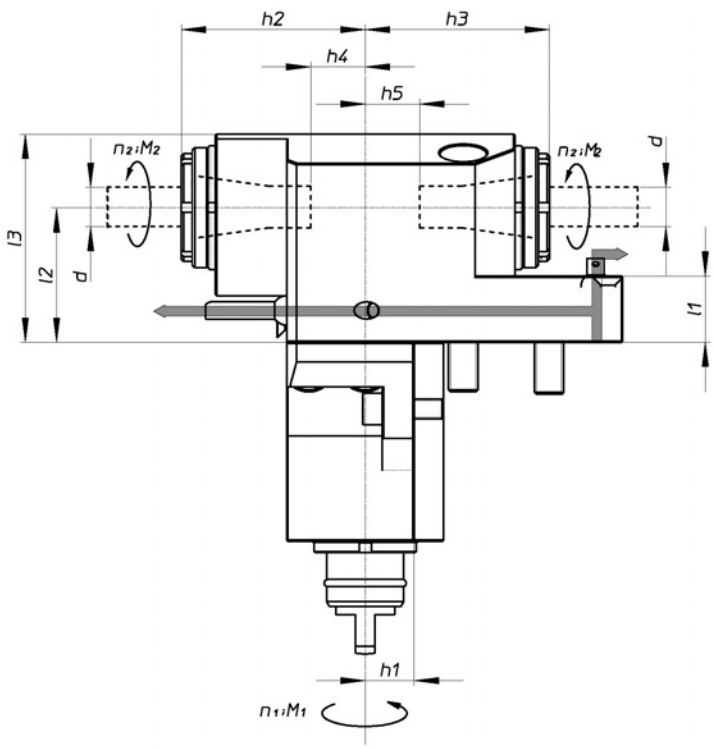

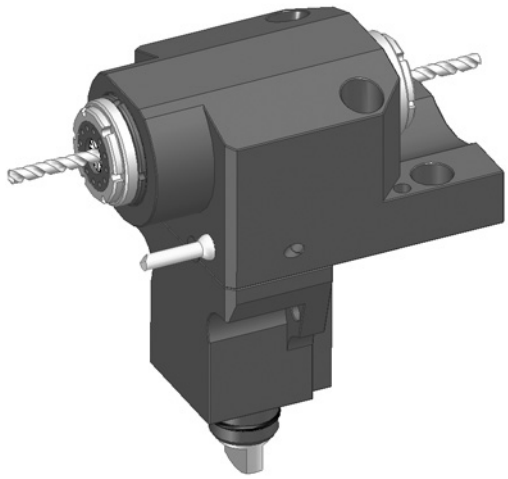

Codice *Code - Code - Bestell*	**Momento torcente max.** *Max. torque* *Couple de rotation de l'outil* *Max. Drehmoment* M_2 Nm	**Velocità max. utensile** *Max. tool speed* *Vitesse max. de rotation de l'outil* *Max. Drehzahl* n_2 min-1	**Capacità max.** *Max. capacity* *Capacité max.* *Max. Leistung* p kw	**Dimensioni** - *Dimensions - Dimensions - Maße* l_1 mm	l_2 mm	l_3 mm	h_1 mm	h_2 mm	h_3 mm	h_4 mm	h_5 mm	**Utensili per pinze** *Tool location for collets* *Prise d'outil por pince* *Werkzueg-Aufnahme für Spannzange* **Capacità di serraggio d** *Chucking capacity d* *Capacité de serrage d* *Spannbereich d*	**Chiavi necessarie** *Necessary keys* *Clefs nécessaires* *Erforderliche schlüssel* RE25 IZ RE25 HZ + RE25 RZ
RRPPT 25 122UMS	6	16.000	4	27	55	85	20	76	76	31	31	DIN 6499-25	

CM

ATTACCO
COUPLING
ACCOUPLEMENT
KUPPLUNG
CM

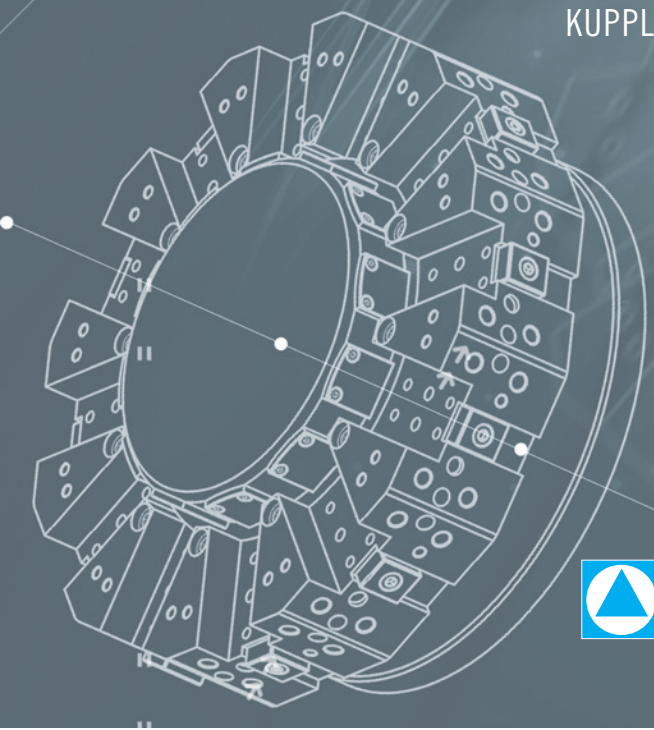

ALGRA
Meccanica di precisione

ATTACCO

COUPLING - ACCOUPLEMENT - KUPPLUNG

CM

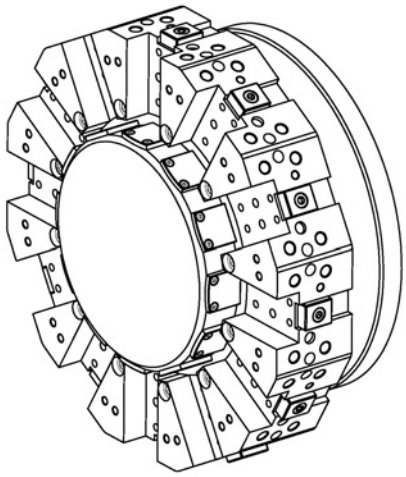

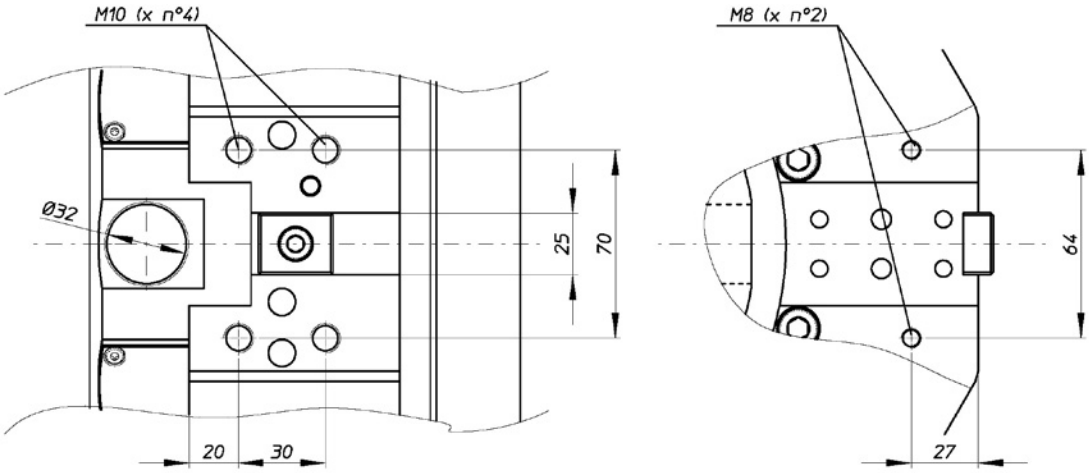

MACCHINE COMPATIBILI

Lathe compatibles - machines compatibles - vereinbarene maschinen

MARCA TORNIO	SERIE	MODELLO
CMZ	TL	15 M / MS / TM
	TB	46 - 67 M

PORTAUTENSILI ROTANTI ATTACCO CM

	DISEGNO		CODICE	TIPOLOGIA	TIPO UTENSILE	REFRIGERAZIONE	RAPPORTO TRASMISSIONE	VERSIONE
STANDARD	1/CM		**RAPPS 25 121UCM**	ASSIALE	PORTAPINZA ER25	ESTERNA	i=1:1	UNIVERSALE
	2/CM		**RRPPS 25 121DCM**	RADIALE	PORTAPINZA ER25	ESTERNA	i=1:1	DRITTO
	3/CM		**RRPPS 25 121RCM**	RADIALE	PORTAPINZA ER25	ESTERNA	i=1:1	ROVESCIATO
	4/CM		**RRPPT 25 121UCM**	RADIALE DOPPIO	PORTAPINZA ER25	ESTERNA	i=1:1	DOPPIO
	5/CM		**ROPPS 20 121UCM**	ORIENTABILE	PORTAPINZA ER20	ESTERNA	i=1:1	UNIVERSALE
REFRIGERAZIONE INTERNA-ESTERNA	6/CM		**RAPPS 25 131UCM**	ASSIALE	PORTAPINZA ER25	**INTERNA-ESTERNA**	i=1:1	UNIVERSALE
	7/CM		**RRPPS 25 131DCM**	RADIALE	PORTAPINZA ER25	**INTERNA-ESTERNA**	i=1:1	DRITTO
	8/CM		**RRPPS 25 131RCM**	RADIALE	PORTAPINZA ER25	**INTERNA-ESTERNA**	i=1:1	ROVESCIATO
	9/CM		**ROPPS 20 131UCM**	ORIENTABILE	PORTAPINZA ER20	**INTERNA-ESTERNA**	i=1:1	UNIVERSALE
VELOCITÀ MOLTIPLICATA	10/CM		**RAPPS 20 122UCM**	ASSIALE	PORTAPINZA ER20	ESTERNA	**i=1:4**	UNIVERSALE
	11/CM		**RRPPS 20 122DCM**	RADIALE	PORTAPINZA ER20	ESTERNA	**i=1:4**	DRITTO
	12/CM		**RRPPS 20 122RCM**	RADIALE	PORTAPINZA ER20	ESTERNA	**i=1:4**	ROVESCIATO
	13/CM		**RRPPT 20 122UCM**	RADIALE DOPPIO	PORTAPINZA ER20	ESTERNA	**i=1:4**	DOPPIO

CM

Portautensile rotante, assiale, portapinza ER25, refrigerazione esterna

Driven tool, axial, collet chuck ER25, external coolant supply

Porte-outil tournant, axial, pince de serrage ER25, alimentation d'arrosage extérieur

Angetriebene Werkzeuge, axial, Spannzangeaufnahme ER25, Kühlschmierstoffzuführung extern

$i = n_1 : n_2 = +1$ (1:1)

RAPPS 25 121UCM

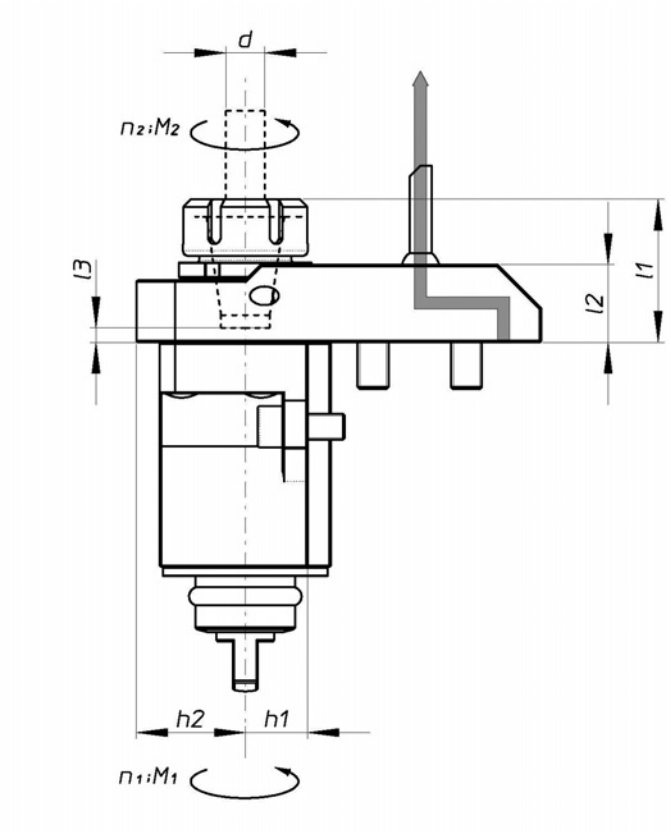

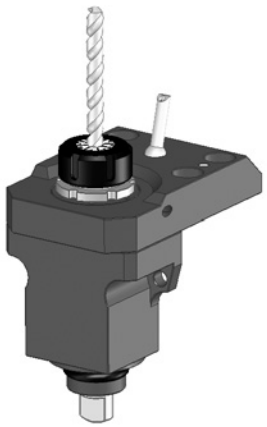

Codice *Code - Code - Bestell*	**Momento torcente max.** *Max. torque* *Couple de rotation de l'outil* *Max. Drehmoment* M_2 Nm	**Velocità max. utensile** *Max. tool speed* *Vitesse max. de rotation de l'outil* *Max. Drehzahl* n_2 min-1	**Capacità max.** *Max. capacity* *Capacité max.* *Max. Leistung* p kw	**Dimensioni** - *Dimensions - Dimensions - Maße* l_1 mm	l_2 mm	l_3 mm	h_1 mm	h_2 mm	h_3 mm	h_4 mm	h_5 mm	**Utensili per pinze** *Tool location for collets* *Prise d'outil por pince* *Werkzueg-Aufnahme für Spannzange* **Capacità di serraggio d** *Chucking capacity d* *Capacité de serrage d* *Spannbereich d*	**Chiavi necessarie** *Necessary keys* *Clefs nécessaires* *Erforderliche schlüssel* RE32 PZ RE25 QZ + RE25 RZ
RAPPS 25 121UCM	30	6.000	8	47,5 / 52	25	-3.5	20	35				DIN 6499-25	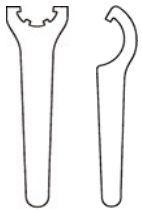

Portautensile rotante, radiale, portapinza ER25, refrigerazione esterna

Driven tool, radial, collet chuck ER25, external coolant supply

Porte-outil tournant, radial, pince de serrage ER25, alimentation d'arrosage extérieur

Angetriebene Werkzeuge, radial, Spannzangeaufnahme ER25, Kühlschmierstoffzuführung extern

$i = n_1 : n_2 = +1$ (1:1)

RRPPS 25 121DCM

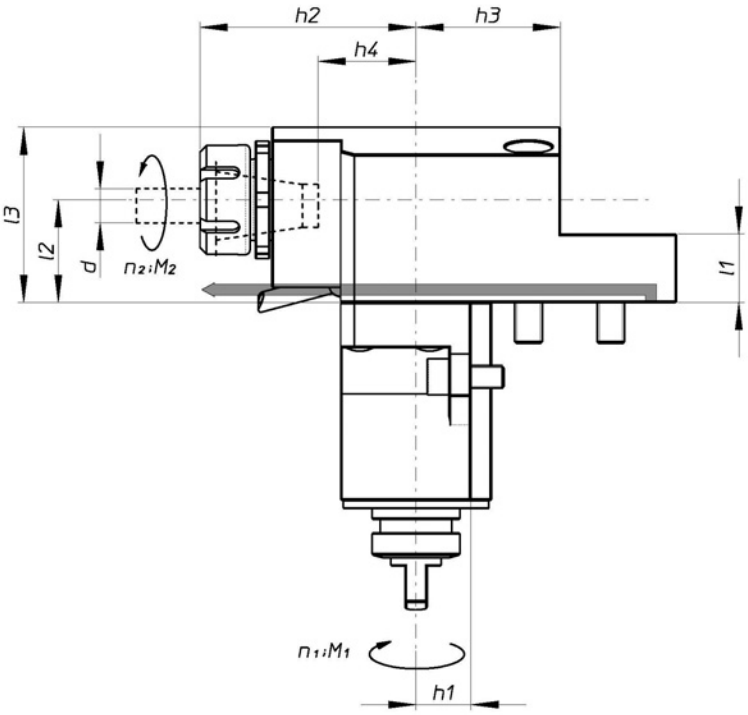

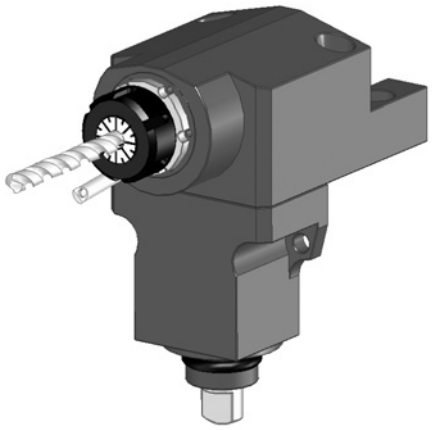

Codice *Code - Code - Bestell*	**Momento torcente max.** *Max. torque* *Couple de rotation de l'outil* *Max. Drehmoment* M_2 Nm	**Velocità max. utensile** *Max. tool speed* *Vitesse max. de rotation de l'outil* *Max. Drehzahl* n_2 min-1	**Capacità max.** *Max. capacity* *Capacité max.* *Max. Leistung* p kw	**Dimensioni** - *Dimensions - Dimensions - Maße* l_1 mm	l_2 mm	l_3 mm	h_1 mm	h_2 mm	h_3 mm	h_4 mm	h_5 mm	**Utensili per pinze** *Tool location for collets* *Prise d'outil por pince* *Werkzueg-Aufnahme für Spannzange* **Capacità di serraggio d** *Chucking capacity d* *Capacité de serrage d* *Spannbereich d*	**Chiavi necessarie** *Necessary keys* *Clefs nécessaires* *Erforderliche schlüssel* RE25 PZ RE25 QZ + RE25 RZ
RRPPS 25 121DCM	30	6.000	8	25	37,5	65.5	20	80 / 84,5	55	29		DIN 6499-25	

Portautensile rotante, radiale rovesciato, portapinza ER25, refrigerazione esterna

Driven tool, radial upside-down, collet chuck ER25, external coolant supply

Porte-outil tournant, radial renversé, pince de serrage ER25, alimentation d'arrosage extérieur

Angetriebene Werkzeuge, radial überkopf, Spannzangeaufnahme ER25, Kühlschmierstoffzuführung extern

$i = n_1 : n_2 = +1$ (1:1)

RRPPS 25 121RCM

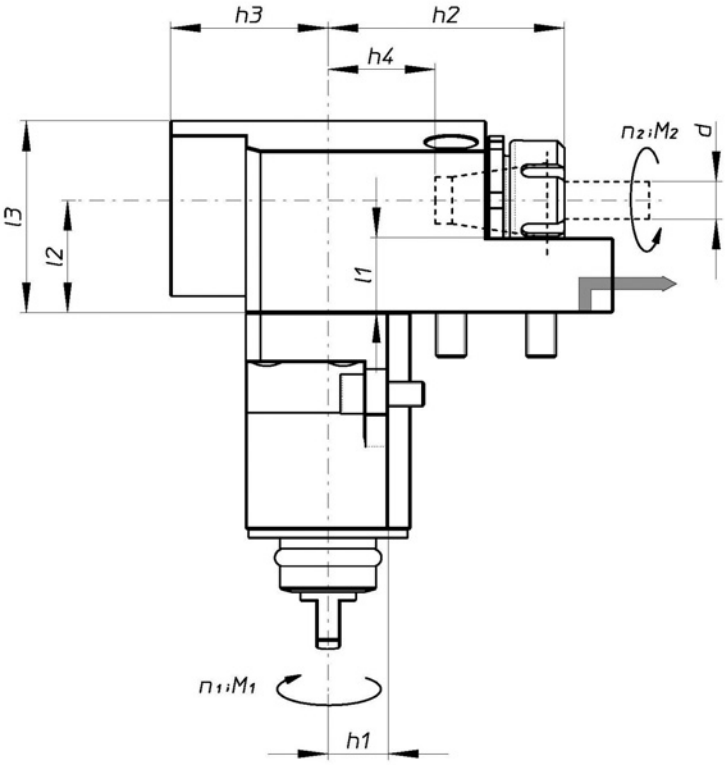

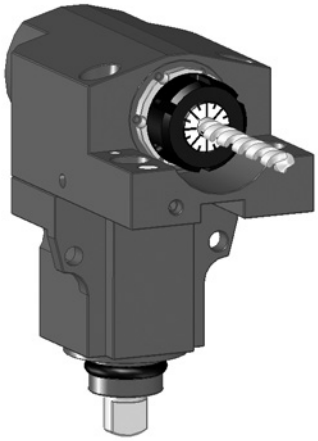

Codice *Code - Code - Bestell*	**Momento torcente max.** *Max. torque* *Couple de rotation de l'outil* *Max. Drehmoment* M_2 Nm	**Velocità max. utensile** *Max. tool speed* *Vitesse max. de rotation de l'outil* *Max. Drehzahl* n_2 min-1	**Capacità max.** *Max. capacity* *Capacité max.* *Max. Leistung* p kw	**Dimensioni** - *Dimensions - Dimensions - Maße* l_1 mm	l_2 mm	l_3 mm	h_1 mm	h_2 mm	h_3 mm	h_4 mm	h_5 mm	**Utensili per pinze** *Tool location for collets* *Prise d'outil por pince* *Werkzueg-Aufnahme für Spannzange* **Capacità di serraggio d** *Chucking capacity d* *Capacité de serrage d* *Spannbereich d*	**Chiavi necessarie** *Necessary keys* *Clefs nécessaires* *Erforderliche schlüssel* RE25 PZ RE25 QZ + RE25 RZ
RRPPS 25 121RCM	30	6.000	8	25	37,5	65,5	20	80 84,5	55	29		DIN 6499-25	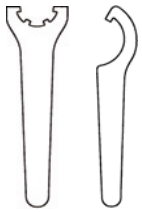

Portautensile rotante, radiale, portapinza ER25 (doppio), refrigerazione esterna

Driven tool, radial, 2 collet chuck ER25 (double), external coolant supply

Porte-outil tournant, radial, 2 pince de serrage ER25 (double), alimentation d'arrosage extérieur

Angetriebene Werkzeuge, radial, Spannzangeaufnahme 2 fach ER25, Kühlschmierstoffzuführung extern

$i = n_1 : n_2 = +1$ (1:1)

RRPPT 25 121UCM

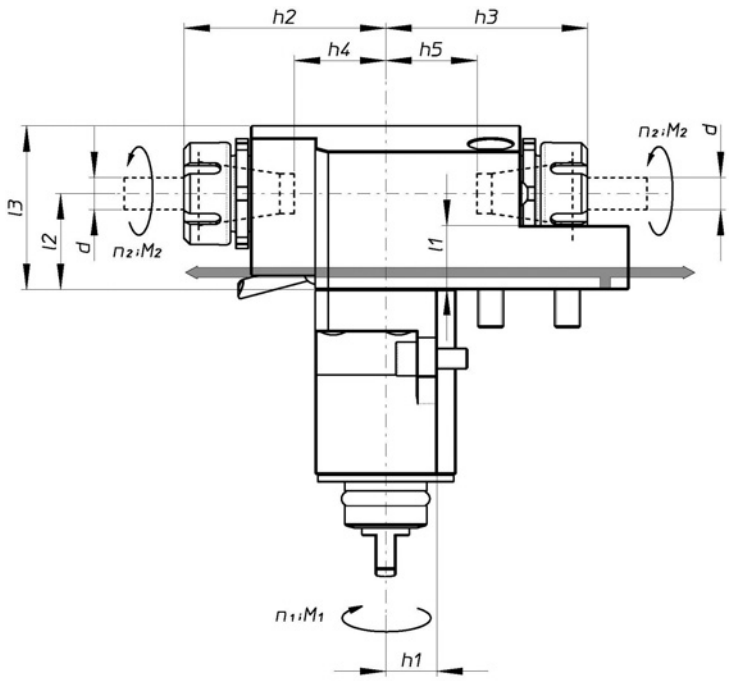

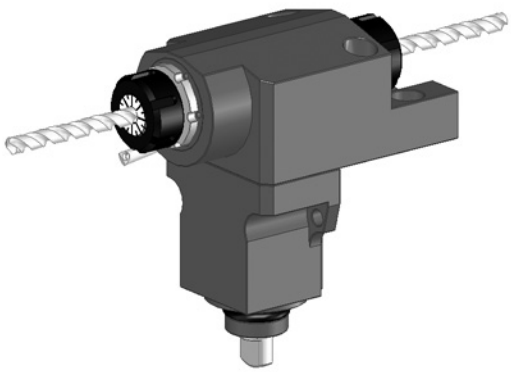

Codice *Code - Code - Bestell*	**Momento torcente max.** *Max. torque* *Couple de rotation de l'outil* *Max. Drehmoment* M_2 Nm	**Velocità max. utensile** *Max. tool speed* *Vitesse max. de rotation de l'outil* *Max. Drehzahl* n_2 min-1	**Capacità max.** *Max. capacity* *Capacité max.* *Max. Leistung* p kw	**Dimensioni** - *Dimensions - Dimensions - Maße* l_1 mm	l_2 mm	l_3 mm	h_1 mm	h_2 mm	h_3 mm	h_4 mm	h_5 mm	**Utensili per pinze** *Tool location for collets* *Prise d'outil por pince* *Werkzueg-Aufnahme für Spannzange* **Capacità di serraggio d** *Chucking capacity d* *Capacité de serrage d* *Spannbereich d*	**Chiavi necessarie** *Necessary keys* *Clefs nécessaires* *Erforderliche schlüssel* RE25 PZ RE25 QZ + RE25 RZ
RRPPT 25 121UCM	30	6.000	8	25	37,5	65,5	20	80 / 84,5	80 / 84,5	40	40	DIN 6499-25	

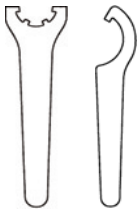

Portautensile rotante orientabile, portapinza ER20, refrigerazione esterna

Driven tool angle adjustable, collet chuck ER20, external coolant supply

Porte-outil tournant angle régable, pince de serrage ER20, alimentation d'arrosage extérieur

Angetriebene Werkzeuge winkeleinstellbar, Spannzangeaufnahme ER20, Kühlschmierstoffzuführung extern

$i = n_1 : n_2 = +1$ (1:1)

ROPPS 20 121UCM

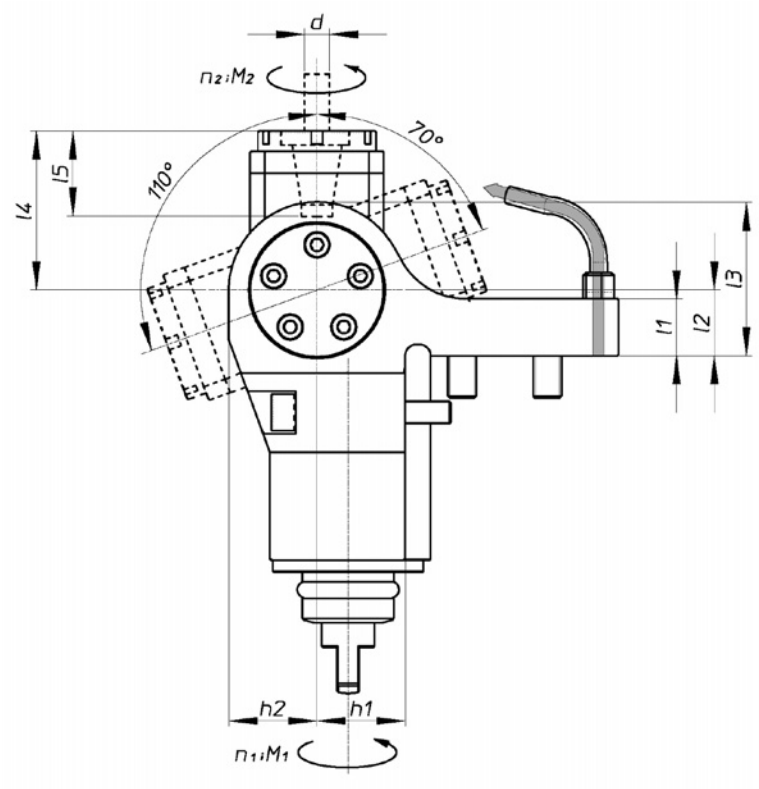

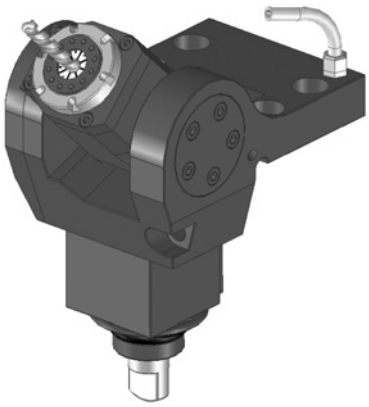

Codice *Code - Code - Bestell*	**Momento torcente max.** *Max. torque* *Couple de rotation de l'outil* *Max. Drehmoment* M_2 Nm	**Velocità max. utensile** *Max. tool speed* *Vitesse max. de rotation de l'outil* *Max. Drehzahl* n_2 min-1	**Capacità max.** *Max. capacity* *Capacité max.* *Max. Leistung* p kw	**Dimensioni** - *Dimensions - Dimensions - Maße* l_1 mm	l_2 mm	l_3 mm	l_4 mm	l_5 mm	h_1 mm	h_1 mm		**Utensili per pinze** *Tool location for collets* *Prise d'outil por pince* *Werkzueg-Aufnahme für Spannzange* **Capacità di serraggio d** *Chucking capacity d* *Capacité de serrage d* *Spannbereich d*	**Chiavi necessarie** *Necessary keys* *Clefs nécessaires* *Erforderliche schlüssel* RE20 IZ RE20 HZ + RE20 RZ
ROPPS 20 121UCM	20	6.000	6	20	23,07	54	56	37,5	30,95	31		DIN 6499-20	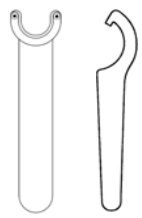

Portautensile rotante, assiale, portapinza ER25, refrigerazione interna-esterna

Driven tool, axial, collet chuck ER25, external and internal coolant supply

Porte-outil tournant, axial, pince de serrage ER25, alimentation d'arrosage extérieur et intérieur

Angetriebene Werkzeuge, axial, Spannzangeaufnahme ER25, Kühlschmierstoffzuführung extern und intern

$i = n_1 : n_2 = +1$ (1:1)

RAPPS 25 131UCM

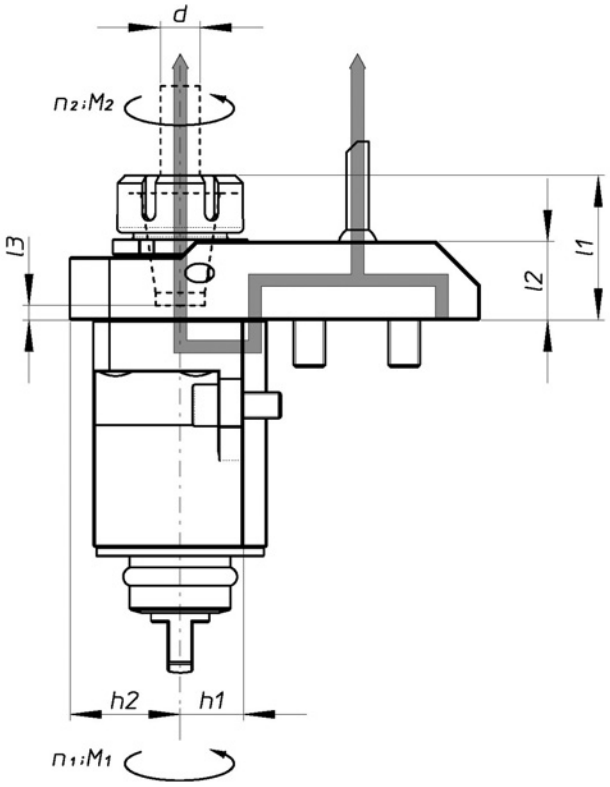

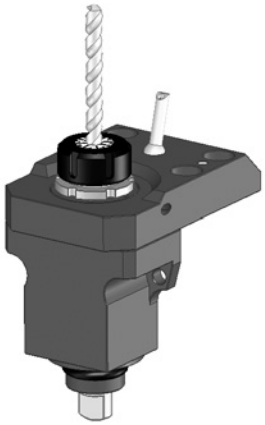

pressione refrigerante
coolant pressure
pression d'arrosssage
kühlschmierstoffdruck
max. 70 BAR

Codice *Code - Code - Bestell*	**Momento torcente max.** *Max. torque* *Couple de rotation de l'outil* *Max. Drehmoment*	**Velocità max. utensile** *Max. tool speed* *Vitesse max. de rotation de l'outil* *Max. Drehzahl*	**Capacità max.** *Max. capacity* *Capacité max.* *Max. Leistung*	**Dimensioni** - *Dimensions - Dimensions - Maße*								**Utensili per pinze** *Tool location for collets* *Prise d'outil por pince* *Werkzueg-Aufnahme für Spannzange*	**Chiavi necessarie** *Necessary keys* *Clefs nécessaires* *Erforderliche schlüssel*
	M_2 Nm	n_2 min-1	p kw	l_1 mm	l_2 mm	l_3 mm	h_1 mm	h_2 mm	h_3 mm	h_4 mm	h_5 mm	**Capacità di serraggio d** *Chucking capacity d* *Capacité de serrage d* *Spannbereich d*	RE25 PZ RE25 QZ + RE25 RZ
RAPPS 25 131UCM	30	6.000	8	47,5 / 52	25	-3.5	20	35				DIN 6499-25	

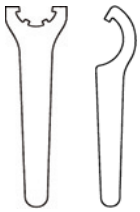

Portautensile rotante, radiale, portapinza ER25, refrigerazione interna-esterna

Driven tool, radial, collet chuck ER25, external and internal coolant supply

Porte-outil tournant, radial, pince de serrage ER25, alimentation d'arrosage extérieur et intérieur

Angetriebene Werkzeuge, radial, Spannzangeaufnahme ER25, Kühlschmierstoffzuführung extern und intern

$i = n_1 : n_2 = +1$ (1:1)

RRPPS 25 131DCM

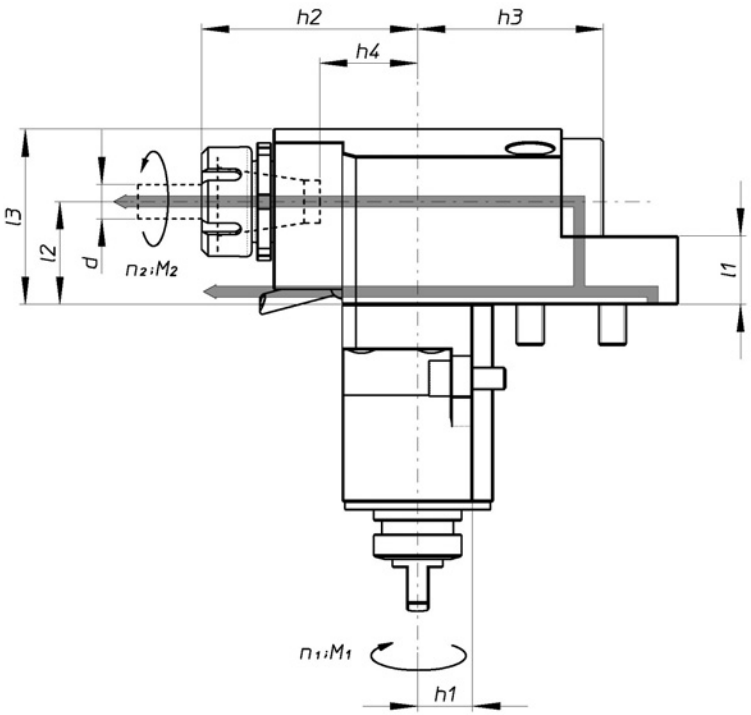

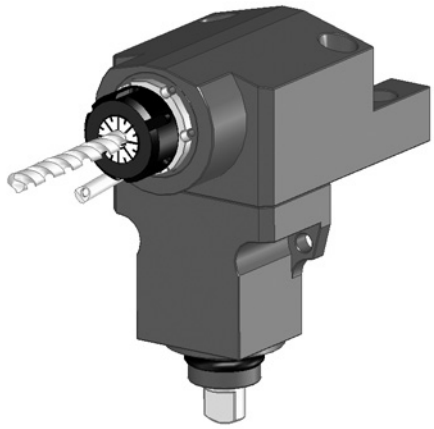

pressione refrigerante
coolant pressure
pression d'arrosssage
kühlschmierstoffdruck
max. 70 BAR

Codice *Code - Code - Bestell*	**Momento torcente max.** *Max. torque* *Couple de rotation de l'outil* *Max. Drehmoment* M_2 Nm	**Velocità max. utensile** *Max. tool speed* *Vitesse max. de rotation de l'outil* *Max. Drehzahl* n_2 min-1	**Capacità max.** *Max. capacity* *Capacité max.* *Max. Leistung* p kw	**Dimensioni** - *Dimensions - Dimensions - Maße* l_1 mm	l_2 mm	l_3 mm	h_1 mm	h_2 mm	h_3 mm	h_4 mm	h_5 mm	**Utensili per pinze** *Tool location for collets* *Prise d'outil por pince* *Werkzueg-Aufnahme für Spannzange* **Capacità di serraggio d** *Chucking capacity d* *Capacité de serrage d* *Spannbereich d*	**Chiavi necessarie** *Necessary keys* *Clefs nécessaires* *Erforderliche schlüssel* RE25 PZ / RE25 QZ + RE25 RZ
RRPPS 25 131DCM	30	6.000	8	25	37,5	65.5	20	80 / 84,5	70	29		DIN 6499-25	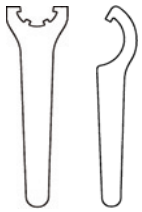

Portautensile rotante, radiale rovesciato, portapinza ER25, refrigerazione interna-esterna

Driven tool, radial upside-down, collet chuck ER25, external and internal coolant supply

Porte-outil tournant, radial renversé, pince de serrage ER25, alimentation d'arrosage extérieur et intérieur

Angetriebene Werkzeuge, radial überkopf, Spannzangeaufnahme ER25, Kühlschmierstoffzuführung extern und intern

$i = n_1 : n_2 = +1$ (1:1)

RRPPS 25 131RCM

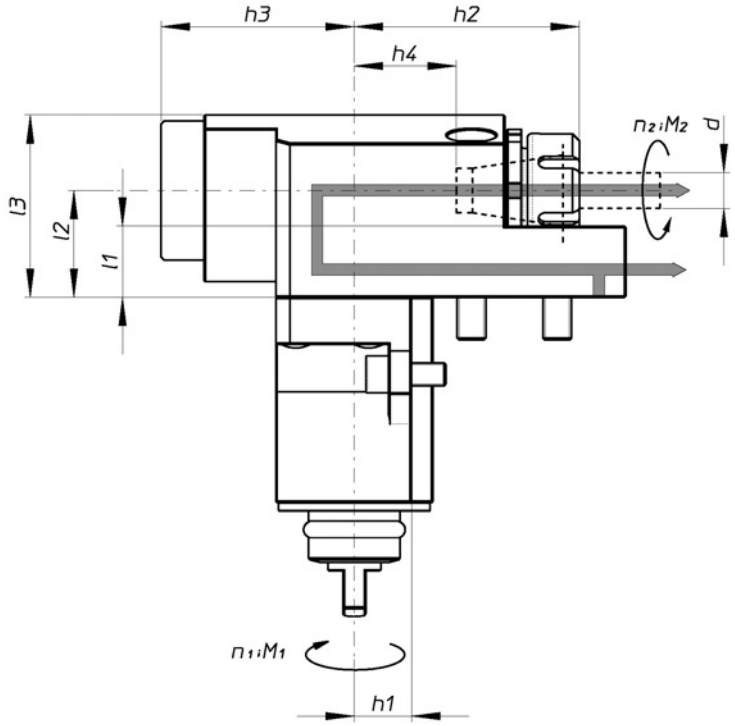

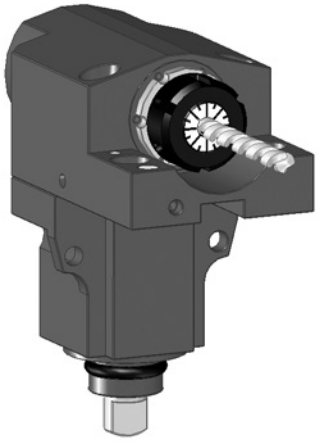

pressione refrigerante
coolant pressure
pression d'arrosssage
kühlschmierstoffdruck
max. 70 BAR

Codice *Code - Code - Bestell*	**Momento torcente max.** *Max. torque* *Couple de rotation de l'outil* *Max. Drehmoment* M_2 Nm	**Velocità max. utensile** *Max. tool speed* *Vitesse max. de rotation de l'outil* *Max. Drehzahl* n_2 min-1	**Capacità max.** *Max. capacity* *Capacité max.* *Max. Leistung* p kw	**Dimensioni** - *Dimensions - Dimensions - Maße* l_1 mm	l_2 mm	l_3 mm	h_1 mm	h_2 mm	h_3 mm	h_4 mm	h_5 mm	**Utensili per pinze** *Tool location for collets* *Prise d'outil por pince* *Werkzueg-Aufnahme für Spannzange* **Capacità di serraggio d** *Chucking capacity d* *Capacité de serrage d* *Spannbereich d*	**Chiavi necessarie** *Necessary keys* *Clefs nécessaires* *Erforderliche schlüssel* RE25 PZ / RE25 QZ + RE25 RZ
RRPPS 25 131RCM	30	6.000	8	25	37,5	65,5	20	80 / 84,5	70	29		DIN 6499-25	

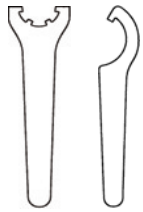

Portautensile rotante orientabile, portapinza ER20, refrigerazione interna-esterna

Driven tool angle adjustable, collet chuck ER20, external and internal coolant supply

Porte-outil tournant angle régable, pince de serrage ER20, alimentation d'arrosage extérieur et intérieur

Angetriebene Werkzeuge winkeleinstellbar, Spannzangeaufnahme ER20, Kühlschmierstoffzuführung extern und intern

$i = n_1 : n_2 = +1$ (1:1)

ROPPS 20 131UCM

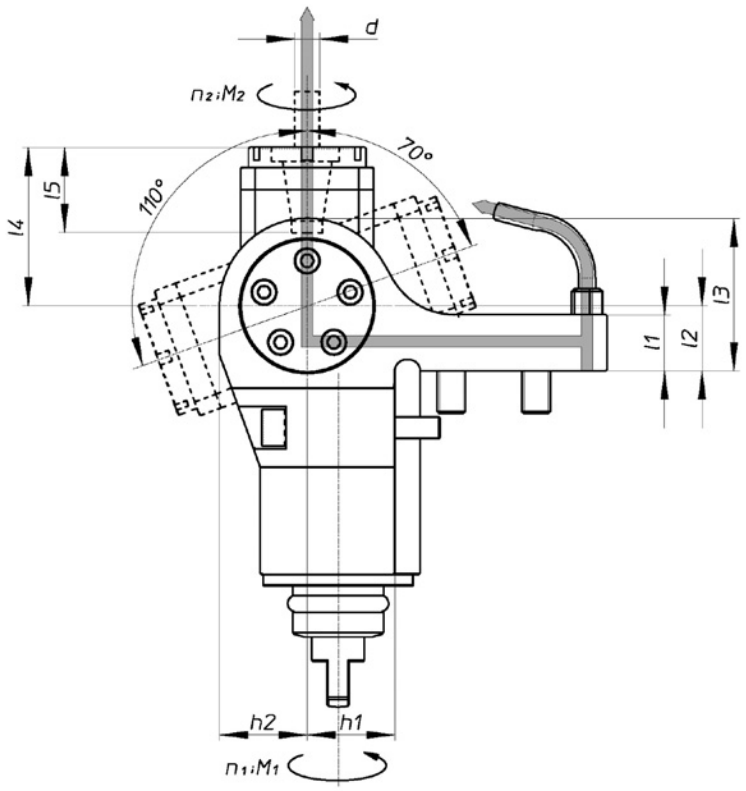

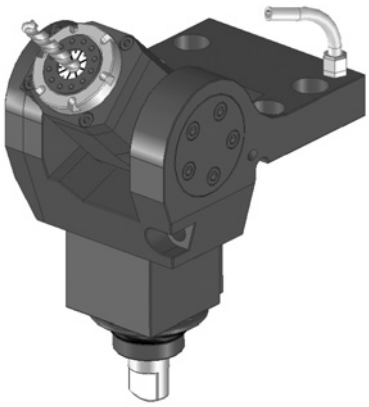

pressione refrigerante
coolant pressure
pression d'arrosssage
kühlschmierstoffdruck
max. 70 BAR

Codice *Code - Code - Bestell*	**Momento torcente max.** *Max. torque* *Couple de rotation de l'outil* *Max. Drehmoment*	**Velocità max. utensile** *Max. tool speed* *Vitesse max. de rotation de l'outil* *Max. Drehzahl*	**Capacità max.** *Max. capacity* *Capacité max.* *Max. Leistung*	**Dimensioni** - *Dimensions - Dimensions - Maße*								**Utensili per pinze** *Tool location for collets* *Prise d'outil por pince* *Werkzueg-Aufnahme für Spannzange*	**Chiavi necessarie** *Necessary keys* *Clefs nécessaires* *Erforderliche schlüssel* RE20 IZ
	M_2 Nm	n_2 min-1	p kw	l_1 mm	l_2 mm	l_3 mm	l_4 mm	l_5 mm	h_1 mm	h_2 mm		**Capacità di serraggio d** *Chucking capacity d* *Capacité de serrage d* *Spannbereich d*	RE20 HZ + RE20 RZ
ROPPS 20 131UCM	20	6.000	6	20	23,07	54	56	37,5	30,95	31		DIN 6499-20	

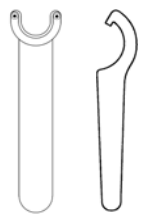

Portautensile rotante, assiale, portapinza ER20, refrigerazione esterna, velocità moltiplicata

Driven tool, axial, collet chuck ER20, external coolant supply, high transmission ratio

Porte-outil tournant, axial, pince de serrage ER20, alimentation d'arrosage extérieur, grande vitesse

Angetriebene Werkzeuge, axial, Spannzangeaufnahme ER20, Kühlschmierstoffzuführung extern, ins Schnelle

$i = n_1 : n_2 = +0{,}25\ (1:4)$

RAPPS 20 122UCM

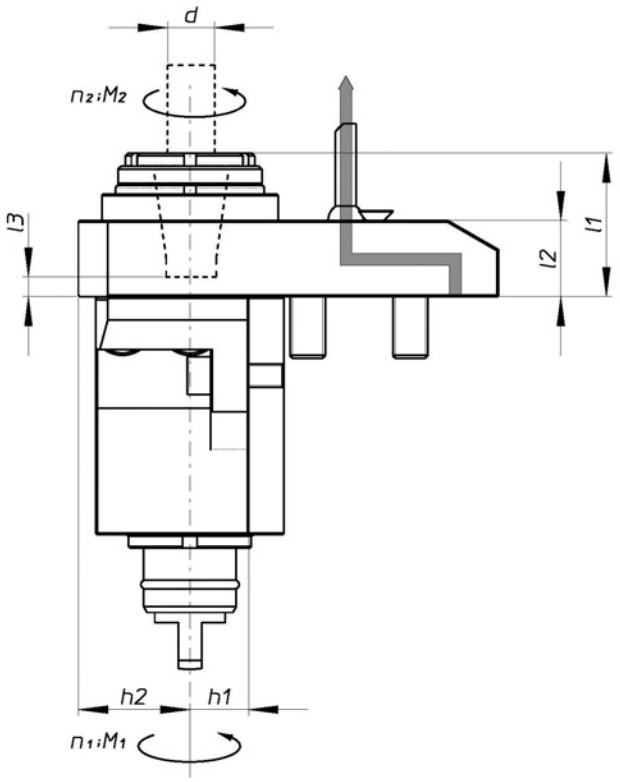

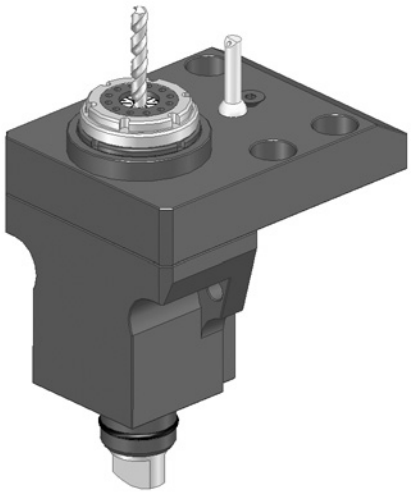

Codice *Code - Code - Bestell*	**Momento torcente max.** *Max. torque* *Couple de rotation de l'outil* *Max. Drehmoment* M_2 Nm	**Velocità max. utensile** *Max. tool speed* *Vitesse max. de rotation de l'outil* *Max. Drehzahl* n_2 min-1	**Capacità max.** *Max. capacity* *Capacité max.* *Max. Leistung* p kw	**Dimensioni** - *Dimensions - Dimensions - Maße* l_1 mm	l_2 mm	l_3 mm	h_1 mm	h_2 mm	h_3 mm	h_4 mm	h_5 mm	**Utensili per pinze** *Tool location for collets* *Prise d'outil por pince* *Werkzueg-Aufnahme für Spannzange* **Capacità di serraggio d** *Chucking capacity d* *Capacité de serrage d* *Spannbereich d*	**Chiavi necessarie** *Necessary keys* *Clefs nécessaires* *Erforderliche schlüssel* RE20 IZ RE20 HZ + RE20 RZ
RAPPS 20 122UCM	4	16.000	3	50	25	9	20	35				DIN 6499-20	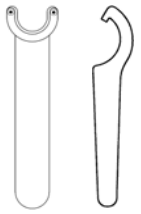

CM

Portautensile rotante, radiale, portapinza ER20, refrigerazione interna, velocità moltiplicata

Driven tool, radial, collet chuck ER20, external coolant supply, high transmission ratio

Porte-outil tournant, radial, pince de serrage ER20, alimentation d'arrosage extérieur, grande vitesse

Angetriebene Werkzeuge, radial, Spannzangeaufnahme ER20, Kühlschmierstoffzuführung extern, ins Schnelle

$i = n_1 : n_2 = +0{,}25\ (1:4)$

RRPPS 20 122DCM

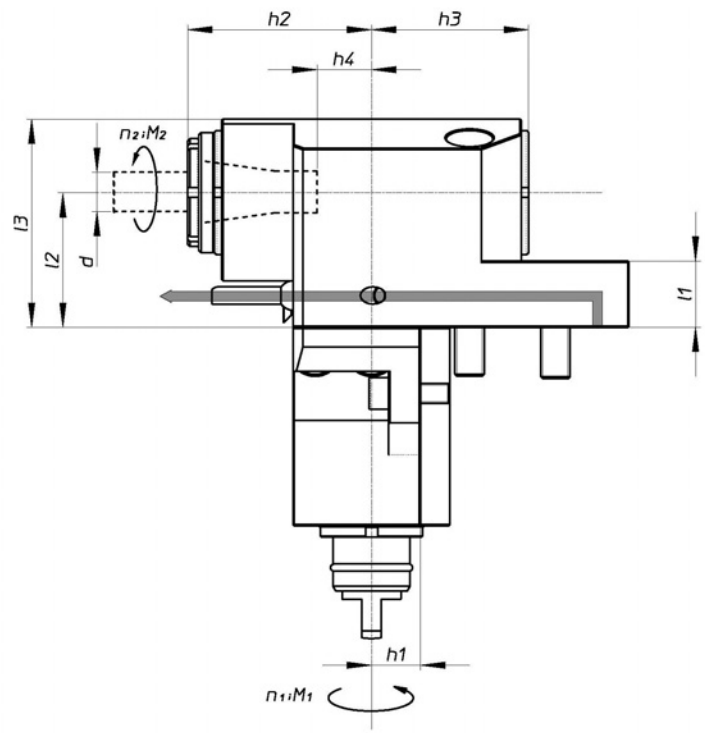

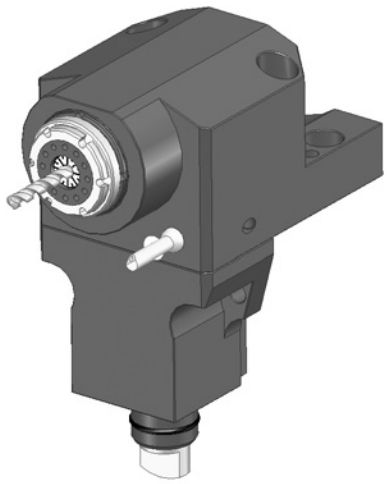

Codice *Code - Code - Bestell*	**Momento torcente max.** *Max. torque* *Couple de rotation de l'outil* *Max. Drehmoment* M_2 Nm	**Velocità max. utensile** *Max. tool speed* *Vitesse max. de rotation de l'outil* *Max. Drehzahl* n_2 min-1	**Capacità max.** *Max. capacity* *Capacité max.* *Max. Leistung* p kw	**Dimensioni** - *Dimensions - Dimensions - Maße* l_1 mm	l_2 mm	l_3 mm	h_1 mm	h_2 mm	h_3 mm	h_4 mm	h_5 mm	**Utensili per pinze** *Tool location for collets* *Prise d'outil por pince* *Werkzueg-Aufnahme für Spannzange* **Capacità di serraggio d** *Chucking capacity d* *Capacité de serrage d* *Spannbereich d*	**Chiavi necessarie** *Necessary keys* *Clefs nécessaires* *Erforderliche schlüssel* RE20 IZ RE20 HZ + RE20 RZ
RRPPS 20 122DCM	4	16.000	3	25	37,5	65,5	20	72	60	31		DIN 6499-20	

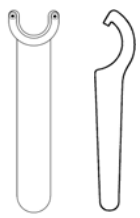

Portautensile rotante, radiale rovesciato, portapinza ER20, refrigerazione esterna, velocità moltiplicata

Driven tool, radial upside-down, collet chuck ER20, external coolant supply, high transmission ratio

Porte-outil tournant, radial renversé, pince de serrage ER20, alimentation d'arrosage extérieur, grande vitesse

Angetriebene Werkzeuge, radial überkopf, Spannzangeaufnahme ER20, Kühlschmierstoffzuführung extern, ins Schnelle

$i = n_1 : n_2 = +0{,}25$ (1:4)

RRPPS 20 122RCM

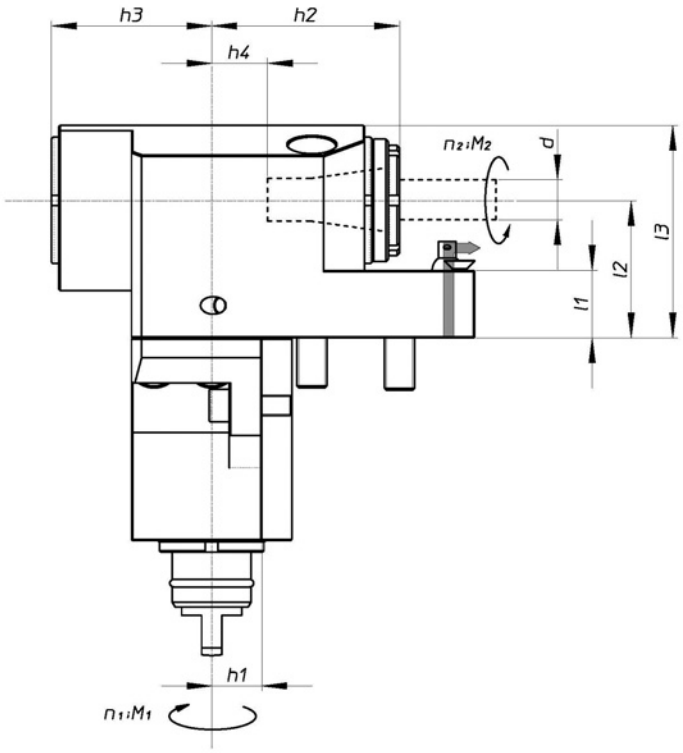

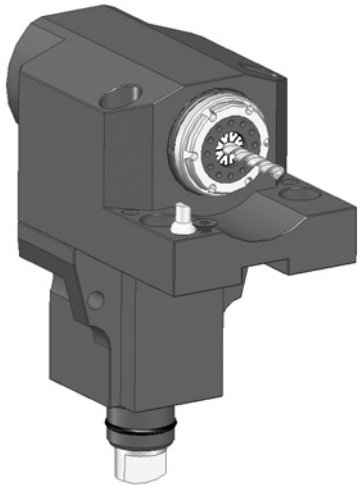

Codice *Code - Code - Bestell*	**Momento torcente max.** *Max. torque* *Couple de rotation de l'outil* *Max. Drehmoment* M_2 Nm	**Velocità max. utensile** *Max. tool speed* *Vitesse max. de rotation de l'outil* *Max. Drehzahl* n_2 min-1	**Capacità max.** *Max. capacity* *Capacité max.* *Max. Leistung* p kw	**Dimensioni** - *Dimensions - Dimensions - Maße* l_1 mm	l_2 mm	l_3 mm	h_1 mm	h_2 mm	h_3 mm	h_4 mm	h_5 mm	**Utensili per pinze** *Tool location for collets* *Prise d'outil por pince* *Werkzueg-Aufnahme für Spannzange* **Capacità di serraggio d** *Chucking capacity d* *Capacité de serrage d* *Spannbereich d*	**Chiavi necessarie** *Necessary keys* *Clefs nécessaires* *Erforderliche schlüssel* RE20 IZ RE20 HZ + RE20 RZ
RRPPS 20 122RCM	4	16.000	3	25	37,5	65,5	20	72	60	31		DIN 6499-20	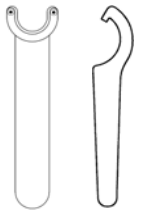

Portautensile rotante, radiale, portapinza ER20 (doppio), refrigerazione esterna, velocità moltiplicata

Driven tool, radial, 2 collet chuck ER20 (double), external coolant supply, high transmission ratio

Porte-outil tournant, radial, 2 pince de serrage ER20 (double), alimentation d'arrosage extérieur, grande vitesse

Angetriebene Werkzeuge, radial, Spannzangeaufnahme 2 fach ER20, Kühlschmierstoffzuführung extern, ins Schnelle

$i = n_1 : n_2 = +0{,}25\ (1:4)$

RRPPT 20 122UCM

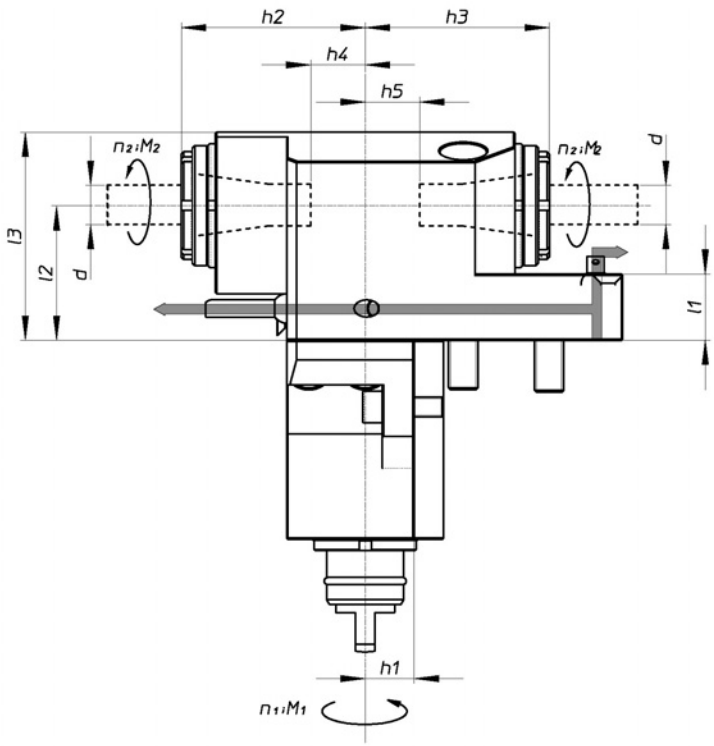

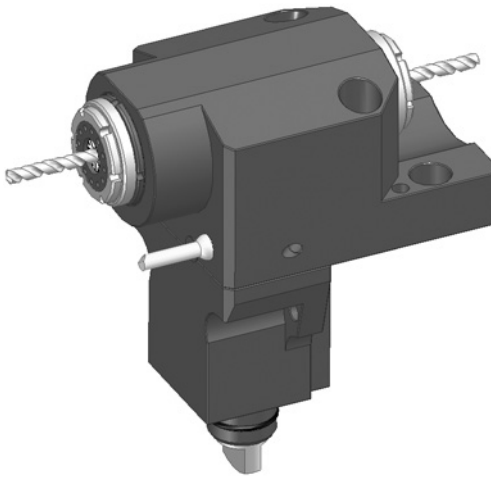

Codice *Code - Code - Bestell*	**Momento torcente max.** *Max. torque* *Couple de rotation de l'outil* *Max. Drehmoment* M_2 Nm	**Velocità max. utensile** *Max. tool speed* *Vitesse max. de rotation de l'outil* *Max. Drehzahl* n_2 min-1	**Capacità max.** *Max. capacity* *Capacité max.* *Max. Leistung* p kw	**Dimensioni** - *Dimensions - Dimensions - Maße* l_1 mm	l_2 mm	l_3 mm	h_1 mm	h_2 mm	h_3 mm	h_4 mm	h_5 mm	**Utensili per pinze** *Tool location for collets* *Prise d'outil por pince* *Werkzueg-Aufnahme für Spannzange* **Capacità di serraggio d** *Chucking capacity d* *Capacité de serrage d* *Spannbereich d*	**Chiavi necessarie** *Necessary keys* *Clefs nécessaires* *Erforderliche schlüssel* RE20 IZ RE20 HZ + RE20 RZ
RRPPT 20 122UCM	4	16.000	3	25	37,5	65,5	20	72	72	31	31	DIN 6499-20	

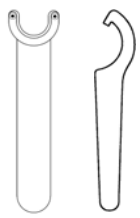

ATTACCO
COUPLING
ACCOUPLEMENT
KUPPLUNG

MO

MO

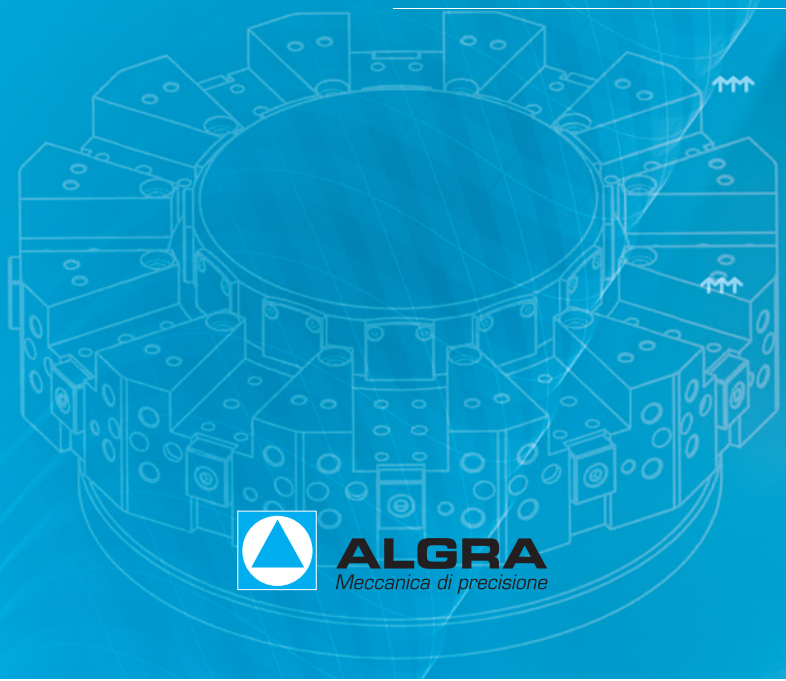

ALGRA
Meccanica di precisione

ATTACCO

COUPLING - ACCOUPLEMENT - KUPPLUNG

MO

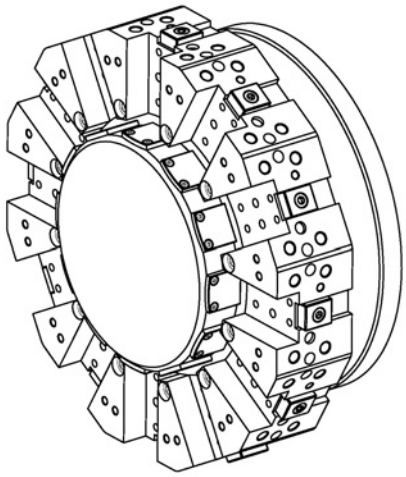

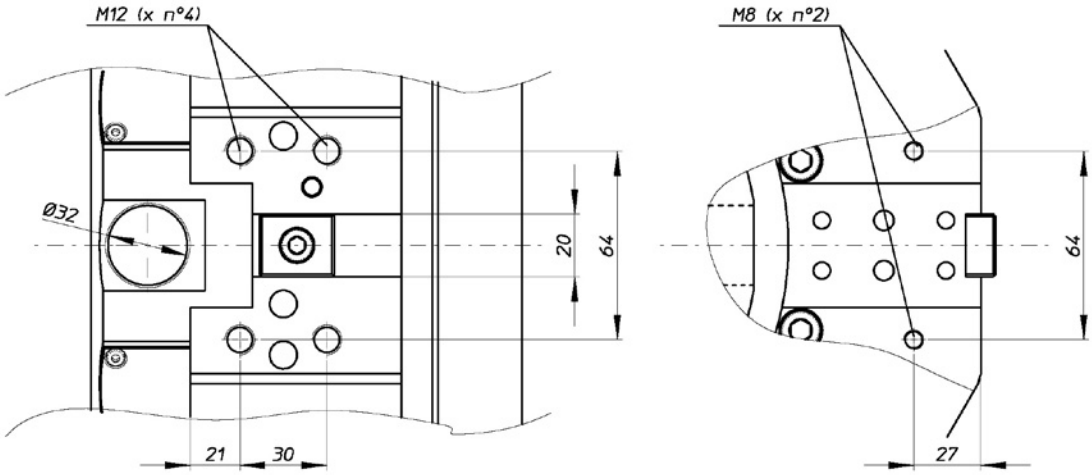

MACCHINE COMPATIBILI

Lathe compatibles - machines compatibles - vereinbarene maschinen

MARCA TORNIO	SERIE	MODELLO
MORI-SEIKI	SL - ZL	150 - 153 - 154 (MC SMC Y SY)
	DL	DL 150 (MC Y)

ALGRA S.p.A. divisione accessori via Manzoni 41 I-24031 Almenno S. Salvatore (BG) tel: +39 035642051 fax: +39 035640128 e.mail: **algra.accessori@algra.it - www.algra.it**

PORTAUTENSILI ROTANTI ATTACCO MO

	DISEGNO		CODICE	TIPOLOGIA	TIPO UTENSILE	REFRIGERAZIONE	RAPPORTO TRASMISSIONE	VERSIONE
STANDARD	1/MO		**RAPPS 25 121UMO**	ASSIALE	PORTAPINZA ER25	ESTERNA	i=1:1	UNIVERSALE
	2/MO		**RRPPS 25 121DMO**	RADIALE	PORTAPINZA ER25	ESTERNA	i=1:1	DRITTO
	3/MO		**RRPPS 25 121RMO**	RADIALE	PORTAPINZA ER25	ESTERNA	i=1:1	ROVESCIATO
	4/MO		**RRPPT 25 121UMO**	RADIALE DOPPIO	PORTAPINZA ER25	ESTERNA	i=1:1	DOPPIO
	5/MO		**ROPPS 20 121UMO**	ORIENTABILE	PORTAPINZA ER20	ESTERNA	i=1:1	UNIVERSALE
REFRIGERAZIONE INTERNA-ESTERNA	6/MO		**RAPPS 25 131UMO**	ASSIALE	PORTAPINZA ER25	**INTERNA-ESTERNA**	i=1:1	UNIVERSALE
	7/MO		**RRPPS 25 131DMO**	RADIALE	PORTAPINZA ER25	**INTERNA-ESTERNA**	i=1:1	DRITTO
	8/MO		**RRPPS 25 131RMO**	RADIALE	PORTAPINZA ER25	**INTERNA-ESTERNA**	i=1:1	ROVESCIATO
	9/MO		**ROPPS 20 131UMO**	ORIENTABILE	PORTAPINZA ER20	**INTERNA-ESTERNA**	i=1:1	UNIVERSALE
VELOCITÀ MOLTIPLICATA	10/MO		**RAPPS 20 122UMO**	ASSIALE	PORTAPINZA ER20	ESTERNA	**i=1:4**	UNIVERSALE
	11/MO		**RRPPS 20 122DMO**	RADIALE	PORTAPINZA ER20	ESTERNA	**i=1:4**	DRITTO
	12/MO		**RRPPS 20 122RMO**	RADIALE	PORTAPINZA ER20	ESTERNA	**i=1:4**	ROVESCIATO
	13/MO		**RRPPT 20 122UMO**	RADIALE DOPPIO	PORTAPINZA ER20	ESTERNA	**i=1:4**	DOPPIO

Portautensile rotante, assiale, portapinza ER25, refrigerazione esterna

Driven tool, axial, collet chuck ER25, external coolant supply

Porte-outil tournant, axial, pince de serrage ER25, alimentation d'arrosage extérieur

Angetriebene Werkzeuge, axial, Spannzangeaufnahme ER25, Kühlschmierstoffzuführung extern

$i = n_1 : n_2 = +1$ (1:1)

RAPPS 25 121UMO

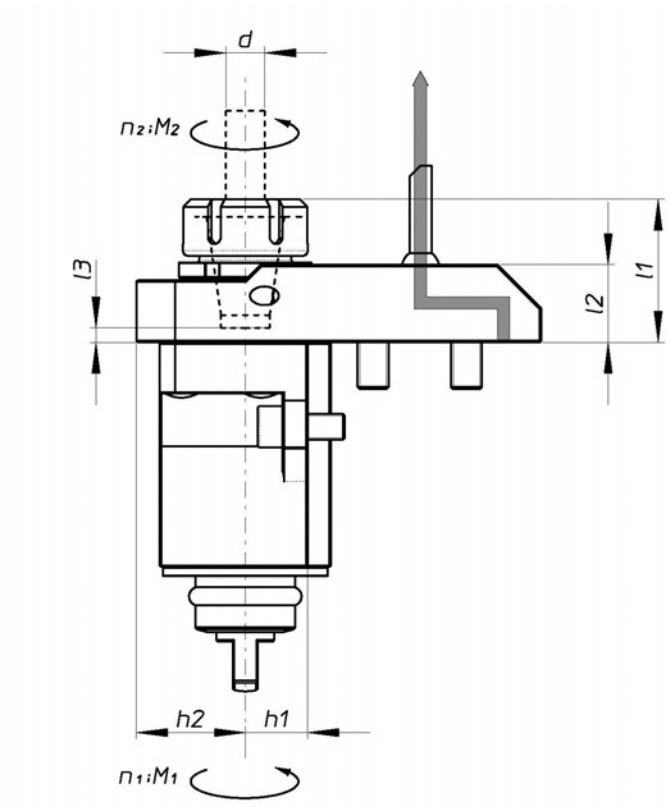

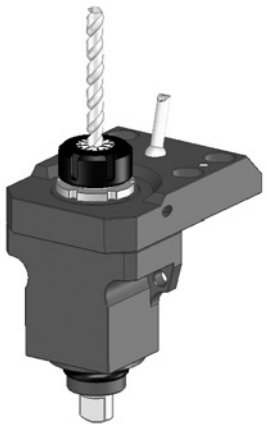

Codice *Code - Code - Bestell*	**Momento torcente max.** *Max. torque* *Couple de rotation de l'outil* *Max. Drehmoment* M_2 Nm	**Velocità max. utensile** *Max. tool speed* *Vitesse max. de rotation de l'outil* *Max. Drehzahl* n_2 min-1	**Capacità max.** *Max. capacity* *Capacité max.* *Max. Leistung* p kw	**Dimensioni** - *Dimensions - Dimensions - Maße* l_1 mm	l_2 mm	l_3 mm	h_1 mm	h_2 mm	h_3 mm	h_4 mm	h_5 mm	**Utensili per pinze** *Tool location for collets* *Prise d'outil por pince* *Werkzueg-Aufnahme für Spannzange* **Capacità di serraggio d** *Chucking capacity d* *Capacité de serrage d* *Spannbereich d*	**Chiavi necessarie** *Necessary keys* *Clefs nécessaires* *Erforderliche schlüssel* RE25 PZ RE25 QZ + RE25 RZ
RAPPS 25 121UMO	30	6.000	8	47,5 52	25	-3.5	20	35				DIN 6499-25	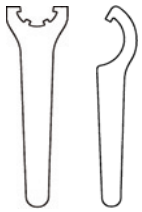

Portautensile rotante, radiale, portapinza ER25, refrigerazione esterna

Driven tool, radial, collet chuck ER25, external coolant supply

Porte-outil tournant, radial, pince de serrage ER25, alimentation d'arrosage extérieur

Angetriebene Werkzeuge, radial, Spannzangeaufnahme ER25, Kühlschmierstoffzuführung extern

$i = n_1 : n_2 = +1$ (1:1)

RRPPS 25 121DMO

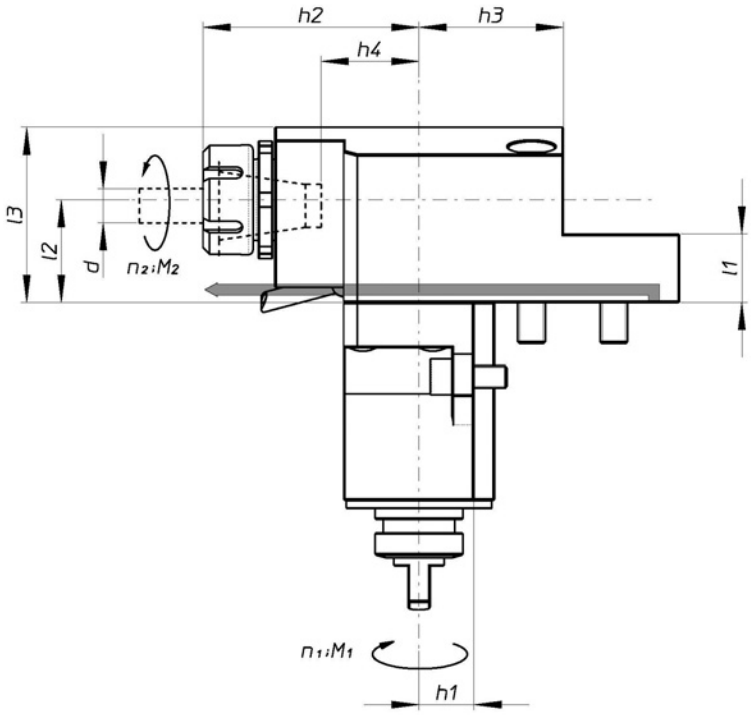

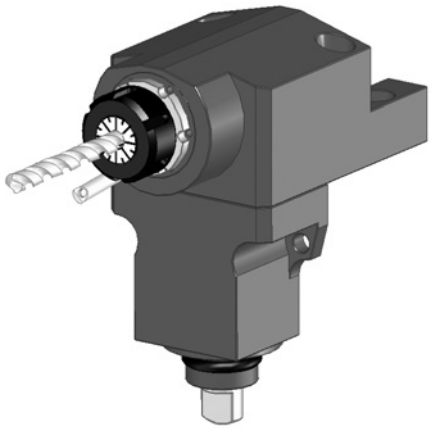

Codice *Code - Code - Bestell*	**Momento torcente max.** *Max. torque* *Couple de rotation de l'outil* *Max. Drehmoment* M_2 Nm	**Velocità max. utensile** *Max. tool speed* *Vitesse max. de rotation de l'outil* *Max. Drehzahl* n_2 min-1	**Capacità max.** *Max. capacity* *Capacité max.* *Max. Leistung* p kw	**Dimensioni** - *Dimensions - Dimensions - Maße* l_1 mm	l_2 mm	l_3 mm	h_1 mm	h_2 mm	h_3 mm	h_4 mm	h_5 mm	**Utensili per pinze** *Tool location for collets* *Prise d'outil por pince* *Werkzueg-Aufnahme für Spannzange* **Capacità di serraggio d** *Chucking capacity d* *Capacité de serrage d* *Spannbereich d*	**Chiavi necessarie** *Necessary keys* *Clefs nécessaires* *Erforderliche schlüssel* RE25 PZ RE25 QZ + RE25 RZ
RRPPS 25 121DMO	30	6.000	8	25	37,5	65.5	20	80 84,5	55	29		DIN 6499-25	

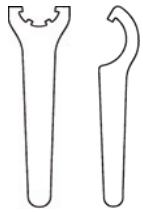

MO

Portautensile rotante, radiale rovesciato, portapinza ER25, refrigerazione esterna

Driven tool, radial upside-down, collet chuck ER25, external coolant supply

Porte-outil tournant, radial renversé, pince de serrage ER25, alimentation d'arrosage extérieur

Angetriebene Werkzeuge, radial überkopf, Spannzangeaufnahme ER25, Kühlschmierstoffzuführung extern

$i = n_1 : n_2 = +1$ (1:1)

RRPPS 25 121RMO

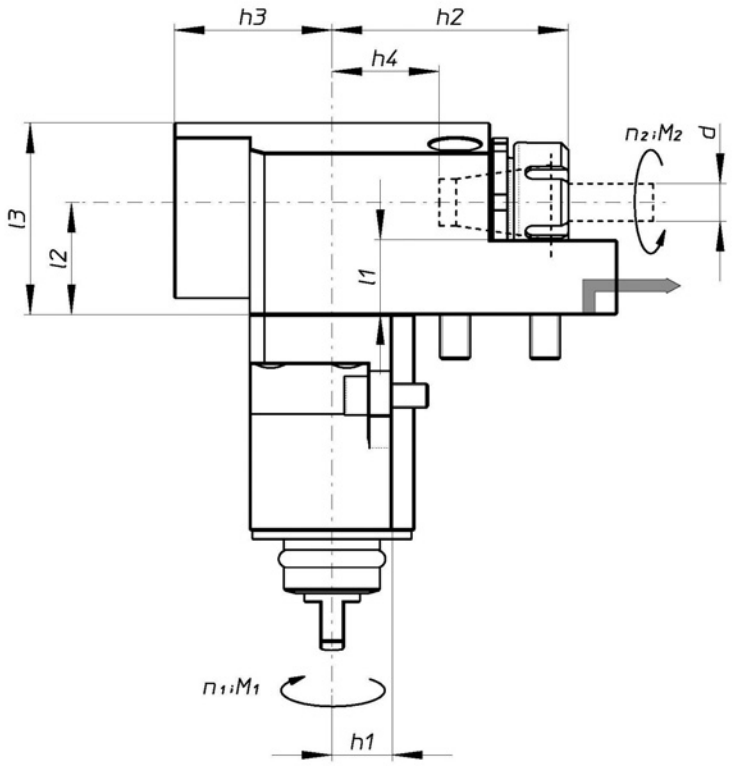

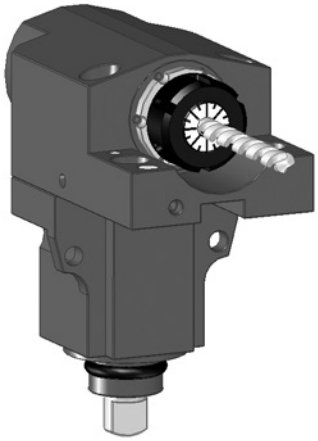

MO

Codice *Code - Code - Bestell*	**Momento torcente max.** *Max. torque* *Couple de rotation de l'outil* *Max. Drehmoment* M_2 Nm	**Velocità max. utensile** *Max. tool speed* *Vitesse max. de rotation de l'outil* *Max. Drehzahl* n_2 min-1	**Capacità max.** *Max. capacity* *Capacité max.* *Max. Leistung* p kw	**Dimensioni** - *Dimensions - Dimensions - Maße*								**Utensili per pinze** *Tool location for collets* *Prise d'outil por pince* *Werkzueg-Aufnahme für Spannzange* **Capacità di serraggio d** *Chucking capacity d* *Capacité de serrage d* *Spannbereich d*	**Chiavi necessarie** *Necessary keys* *Clefs nécessaires* *Erforderliche schlüssel*
				l_1 mm	l_2 mm	l_3 mm	h_1 mm	h_2 mm	h_3 mm	h_4 mm	h_5 mm		RE25 PZ RE25 QZ + RE25 RZ
RRPPS 25 121RMO	30	6.000	8	25	37,5	65,5	20	80 / 84,5	55	29		DIN 6499-25	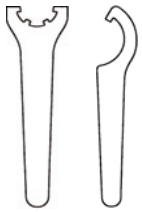

Portautensile rotante, radiale, portapinza ER25 (doppio), refrigerazione esterna

Driven tool, radial, 2 collet chuck ER25 (double), external coolant supply

Porte-outil tournant, radial, 2 pince de serrage ER25 (double), alimentation d'arrosage extérieur

Angetriebene Werkzeuge, radial, Spannzangeaufnahme 2 fach ER25, Kühlschmierstoffzuführung extern

$i = n_1 : n_2 = +1$ (1:1)

RRPPT 25 121UMO

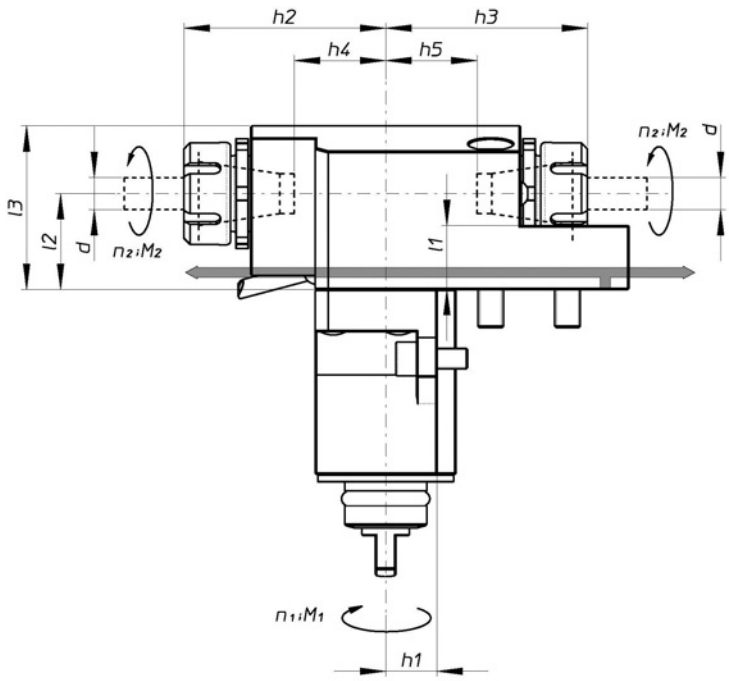

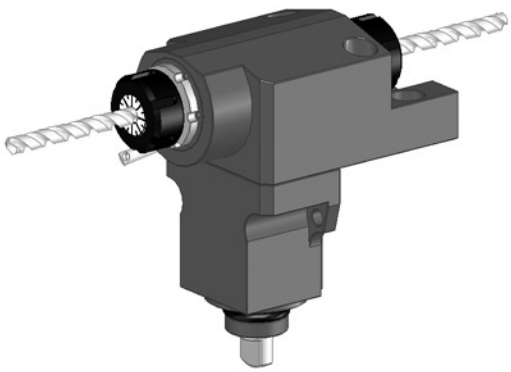

Codice *Code - Code - Bestell*	**Momento torcente max.** *Max. torque* *Couple de rotation de l'outil* *Max. Drehmoment* M_2 Nm	**Velocità max. utensile** *Max. tool speed* *Vitesse max. de rotation de l'outil* *Max. Drehzahl* n_2 min-1	**Capacità max.** *Max. capacity* *Capacité max.* *Max. Leistung* p kw	**Dimensioni** - *Dimensions - Dimensions - Maße* l_1 mm	l_2 mm	l_3 mm	h_1 mm	h_2 mm	h_3 mm	h_4 mm	h_5 mm	**Utensili per pinze** *Tool location for collets* *Prise d'outil por pince* *Werkzueg-Aufnahme für Spannzange* **Capacità di serraggio d** *Chucking capacity d* *Capacité de serrage d* *Spannbereich d*	**Chiavi necessarie** *Necessary keys* *Clefs nécessaires* *Erforderliche schlüssel* RE25 PZ RE25 QZ + RE25 RZ
RRPPT 25 121UMO	30	6.000	8	25	37,5	65,5	20	80 / 84,5	80 / 84,5	40	40	DIN 6499-25	

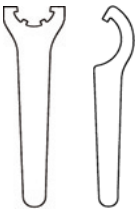

Portautensile rotante orientabile, portapinza ER20, refrigerazione esterna

Driven tool angle adjustable, collet chuck ER20, external coolant supply

Porte-outil tournant angle régable, pince de serrage ER20, alimentation d'arrosage extérieur

Angetriebene Werkzeuge winkeleinstellbar, Spannzangeaufnahme ER20, Kühlschmierstoffzuführung extern

$i = n_1 : n_2 = +1$ (1:1)

ROPPS 20 121UMO

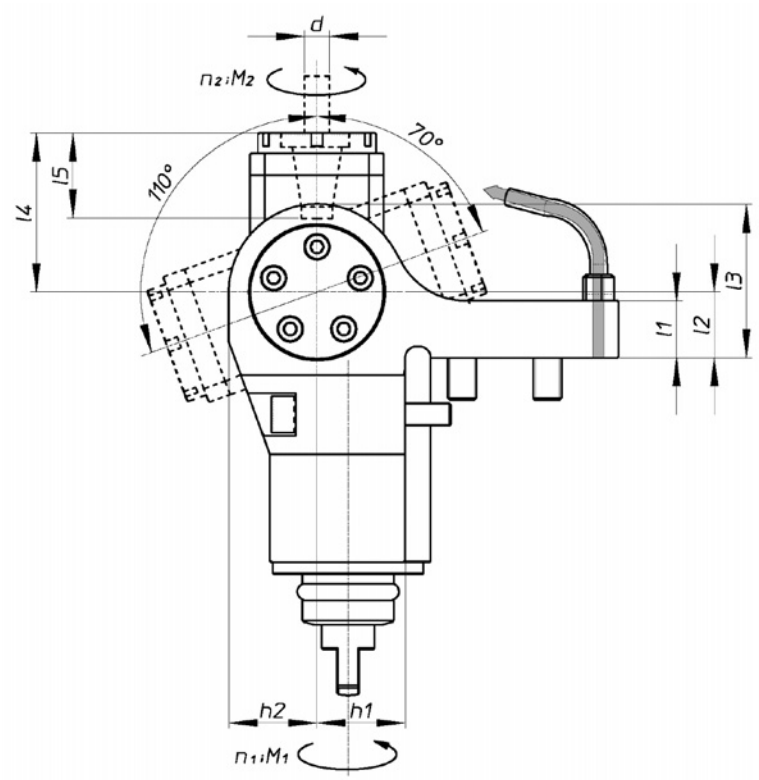

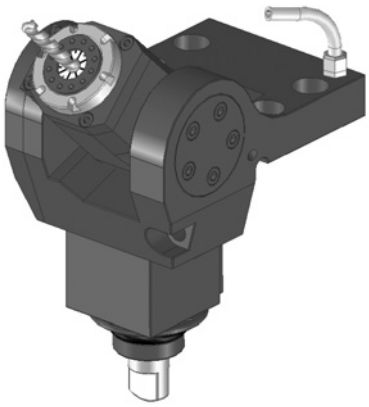

MO

Codice *Code - Code - Bestell*	**Momento torcente max.** *Max. torque* *Couple de rotation de l'outil* *Max. Drehmoment* M_2 Nm	**Velocità max. utensile** *Max. tool speed* *Vitesse max. de rotation de l'outil* *Max. Drehzahl* n_2 min-1	**Capacità max.** *Max. capacity* *Capacité max.* *Max. Leistung* p kw	**Dimensioni** - *Dimensions - Dimensions - Maße* l_1 mm	l_2 mm	l_3 mm	l_4 mm	l_5 mm	h_1 mm	h_2 mm		**Utensili per pinze** *Tool location for collets* *Prise d'outil por pince* *Werkzueg-Aufnahme für Spannzange* **Capacità di serraggio d** *Chucking capacity d* *Capacité de serrage d* *Spannbereich d*	**Chiavi necessarie** *Necessary keys* *Clefs nécessaires* *Erforderliche schlüssel* RE20 IZ RE20 HZ + RE20 RZ
ROPPS 20 121UMO	20	6.000	6	20	23,07	54	56	37,5	30,95	31		DIN 6499-20	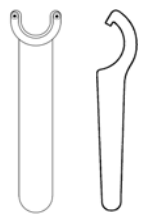

Portautensile rotante, assiale, portapinza ER25, refrigerazione interna-esterna

Driven tool, axial, collet chuck ER25, external and internal coolant supply

Porte-outil tournant, axial, pince de serrage ER25, alimentation d'arrosage extérieur et intérieur

Angetriebene Werkzeuge, axial, Spannzangeaufnahme ER25, Kühlschmierstoffzuführung extern und intern

$i = n_1 : n_2 = +1$ (1:1)

RAPPS 25 131UMO

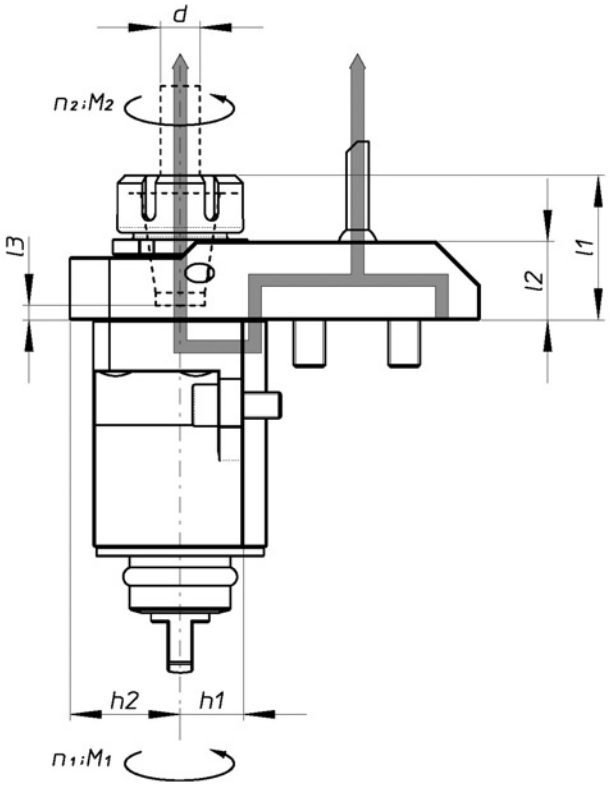

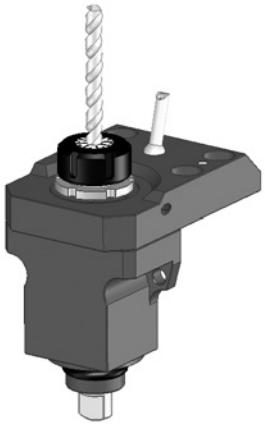

pressione refrigerante
coolant pressure
pression d'arrosssage
kühlschmierstoffdruck
max. 70 BAR

Codice *Code - Code - Bestell*	**Momento torcente max.** *Max. torque* *Couple de rotation de l'outil* *Max. Drehmoment* M_2 Nm	**Velocità max. utensile** *Max. tool speed* *Vitesse max. de rotation de l'outil* *Max. Drehzahl* n_2 min-1	**Capacità max.** *Max. capacity* *Capacité max.* *Max. Leistung* p kw	**Dimensioni** - *Dimensions - Dimensions - Maße* l_1 mm	l_2 mm	l_3 mm	h_1 mm	h_2 mm	h_3 mm	h_4 mm	h_5 mm	**Utensili per pinze** *Tool location for collets* *Prise d'outil por pince* *Werkzueg-Aufnahme für Spannzange* **Capacità di serraggio d** *Chucking capacity d* *Capacité de serrage d* *Spannbereich d*	**Chiavi necessarie** *Necessary keys* *Clefs nécessaires* *Erforderliche schlüssel* RE25 PZ RE25 QZ + RE25 RZ
RAPPS 25 131UMO	30	6.000	8	47,5 / 52	25	-3.5	20	35				DIN 6499-25	

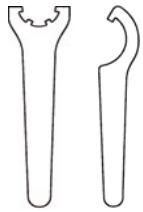

Portautensile rotante, radiale, portapinza ER25, refrigerazione interna-esterna

Driven tool, radial, collet chuck ER25, external and internal coolant supply

Porte-outil tournant, radial, pince de serrage ER25, alimentation d'arrosage extérieur et intérieur

Angetriebene Werkzeuge, radial, Spannzangeaufnahme ER25, Kühlschmierstoffzuführung extern und intern

$i = n_1 : n_2 = +1$ (1:1)

RRPPS 25 131DMO

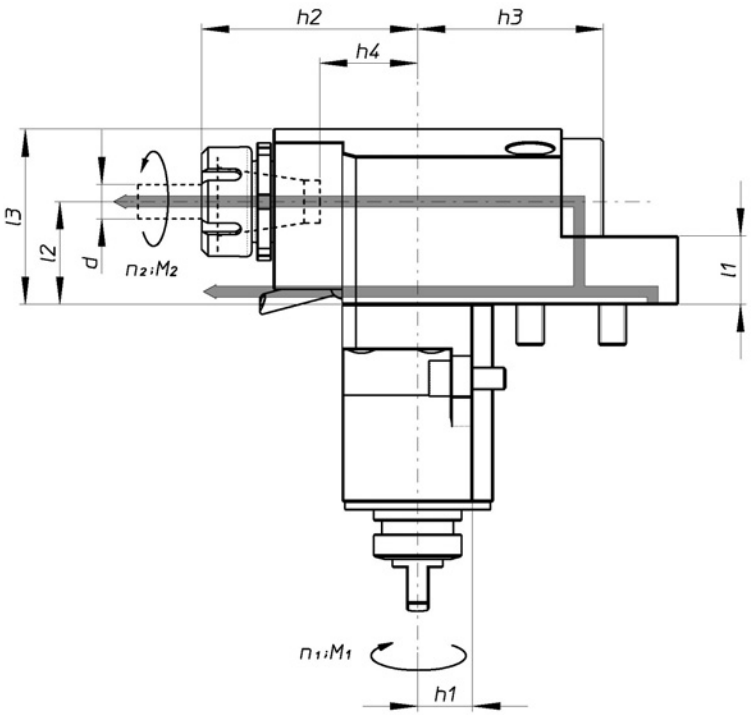

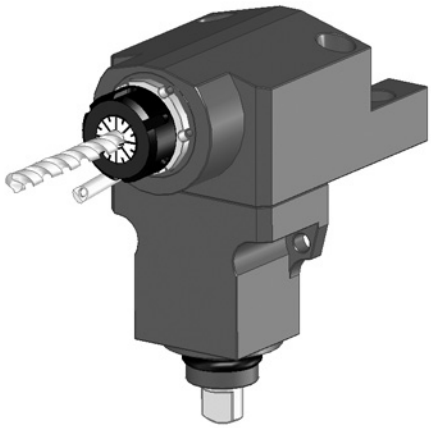

pressione refrigerante
coolant pressure
pression d'arrosssage
kühlschmierstoffdruck
max. 70 BAR

Codice *Code - Code - Bestell*	**Momento torcente max.** *Max. torque* *Couple de rotation de l'outil* *Max. Drehmoment*	**Velocità max. utensile** *Max. tool speed* *Vitesse max. de rotation de l'outil* *Max. Drehzahl*	**Capacità max.** *Max. capacity* *Capacité max.* *Max. Leistung*	**Dimensioni** - *Dimensions - Dimensions - Maße*								**Utensili per pinze** *Tool location for collets* *Prise d'outil por pince* *Werkzueg-Aufnahme für Spannzange*	**Chiavi necessarie** *Necessary keys* *Clefs nécessaires* *Erforderliche schlüssel*
	M_2 Nm	n_2 min-1	p kw	l_1 mm	l_2 mm	l_3 mm	h_1 mm	h_2 mm	h_3 mm	h_4 mm	h_5 mm	**Capacità di serraggio d** *Chucking capacity d* *Capacité de serrage d* *Spannbereich d*	RE25 PZ RE25 QZ + RE25 RZ
RRPPS 25 131DMO	30	6.000	8	25	37,5	65.5	20	80 / 84,5	70	29		DIN 6499-25	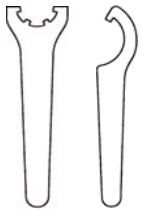

Portautensile rotante, radiale rovesciato, portapinza ER25, refrigerazione interna-esterna

Driven tool, radial upside-down, collet chuck ER25, external and internal coolant supply

Porte-outil tournant, radial renversé, pince de serrage ER25, alimentation d'arrosage extérieur et intérieur

Angetriebene Werkzeuge, radial überkopf, Spannzangeaufnahme ER25, Kühlschmierstoffzuführung extern und intern

$i = n_1 : n_2 = +1$ (1:1)

RRPPS 25 131RMO

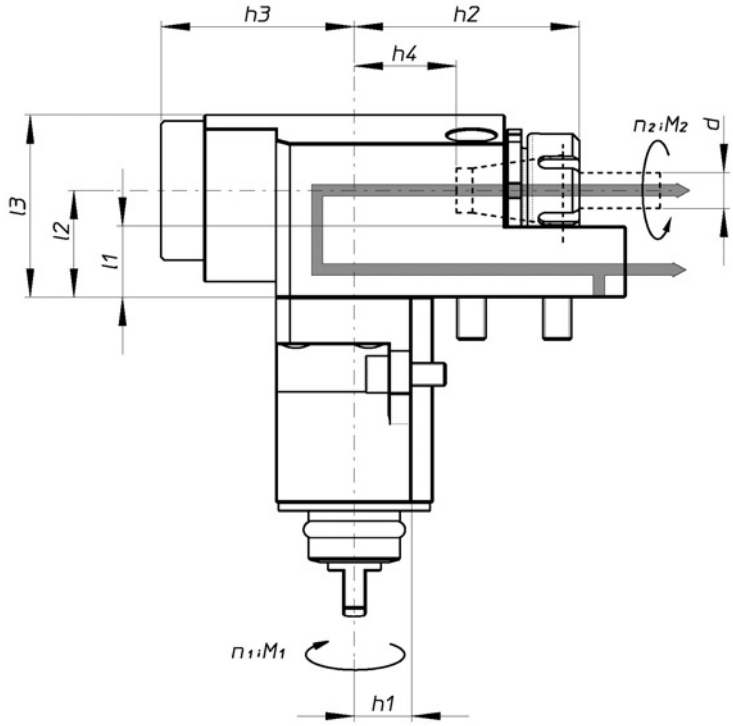

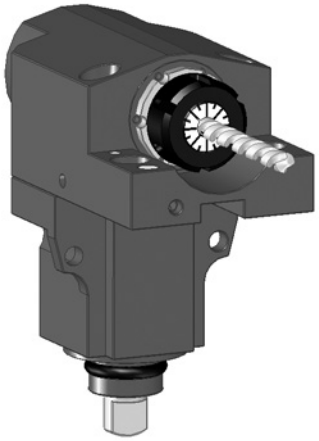

pressione refrigerante
coolant pressure
pression d'arrosssage
kühlschmierstoffdruck
max. 70 BAR

Codice *Code - Code - Bestell*	**Momento torcente max.** *Max. torque* *Couple de rotation de l'outil* *Max. Drehmoment* M_2 Nm	**Velocità max. utensile** *Max. tool speed* *Vitesse max. de rotation de l'outil* *Max. Drehzahl* n_2 min-1	**Capacità max.** *Max. capacity* *Capacité max.* *Max. Leistung* p kw	**Dimensioni** - *Dimensions - Dimensions - Maße* l_1 mm	l_2 mm	l_3 mm	h_1 mm	h_2 mm	h_3 mm	h_4 mm	h_5 mm	**Utensili per pinze** *Tool location for collets* *Prise d'outil por pince* *Werkzueg-Aufnahme für Spannzange* **Capacità di serraggio d** *Chucking capacity d* *Capacité de serrage d* *Spannbereich d*	**Chiavi necessarie** *Necessary keys* *Clefs nécessaires* *Erforderliche schlüssel* RE25 PZ / RE25 QZ + RE25 RZ
RRPPS 25 131RMO	30	6.000	8	25	37,5	65,5	20	80 / 84,5	70	29		DIN 6499-25	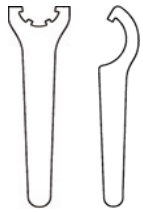

Portautensile rotante orientabile, portapinza ER20, refrigerazione interna-esterna

Driven tool angle adjustable, collet chuck ER20, external and internal coolant supply

Porte-outil tournant angle régable, pince de serrage ER20, alimentation d'arrosage extérieur et intérieur

Angetriebene Werkzeuge winkeleinstellbar, Spannzangeaufnahme ER20, Kühlschmierstoffzuführung extern und intern

$i = n_1 : n_2 = +1$ (1:1)

ROPPS 20 131UMO

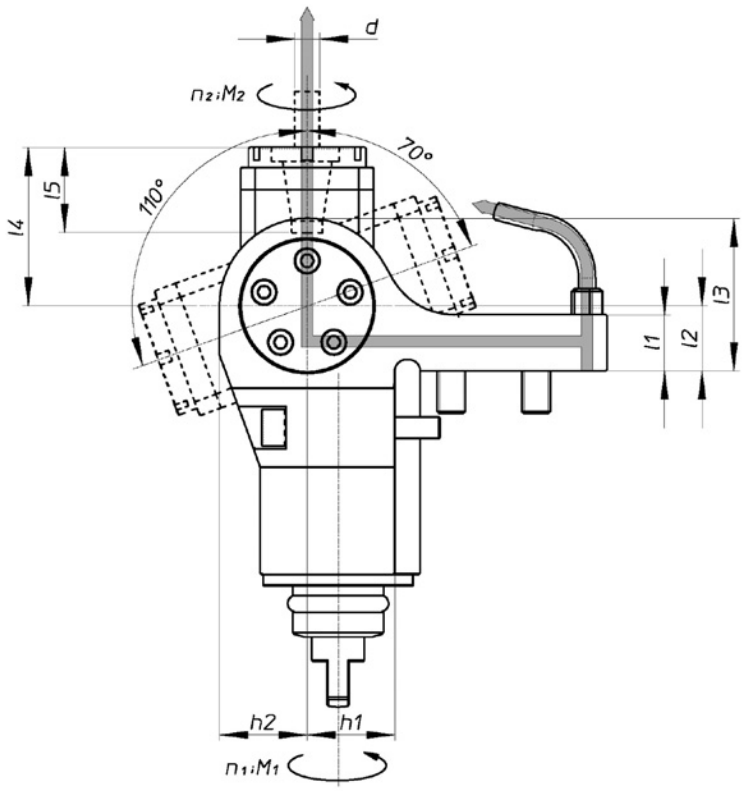

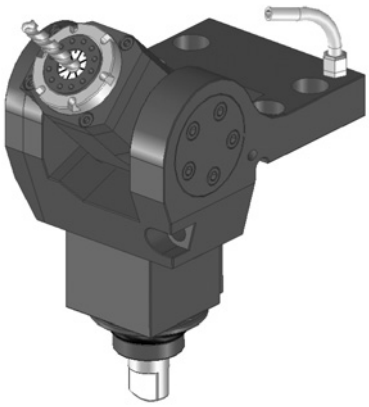

pressione refrigerante
coolant pressure
pression d'arrosssage
kühlschmierstoffdruck
max. 70 BAR

Codice *Code - Code - Bestell*	**Momento torcente max.** *Max. torque* *Couple de rotation de l'outil* *Max. Drehmoment*	**Velocità max. utensile** *Max. tool speed* *Vitesse max. de rotation de l'outil* *Max. Drehzahl*	**Capacità max.** *Max. capacity* *Capacité max.* *Max. Leistung*	**Dimensioni** - *Dimensions - Dimensions - Maße*								**Utensili per pinze** *Tool location for collets* *Prise d'outil por pince* *Werkzueg-Aufnahme für Spannzange*	**Chiavi necessarie** *Necessary keys* *Clefs nécessaires* *Erforderliche schlüssel* RE20 IZ / RE20 HZ + RE20 RZ
	M_2 Nm	n_2 min-1	p kw	l_1 mm	l_2 mm	l_3 mm	l_4 mm	l_5 mm	h_1 mm	h_2 mm		**Capacità di serraggio d** *Chucking capacity d* *Capacité de serrage d* *Spannbereich d*	
ROPPS 20 131UMO	20	6.000	6	20	23,07	54	56	37,5	30,95	31		DIN 6499-20	

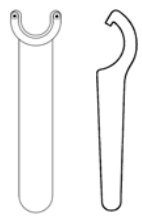

Portautensile rotante, assiale, portapinza ER20, refrigerazione esterna, velocità moltiplicata

Driven tool, axial, collet chuck ER20, external coolant supply, high transmission ratio

Porte-outil tournant, axial, pince de serrage ER20, alimentation d'arrosage extérieur, grande vitesse

Angetriebene Werkzeuge, axial, Spannzangeaufnahme ER20, Kühlschmierstoffzuführung extern, ins Schnelle

$i = n_1 : n_2 = +0{,}25\ (1:4)$

RAPPS 20 122UMO

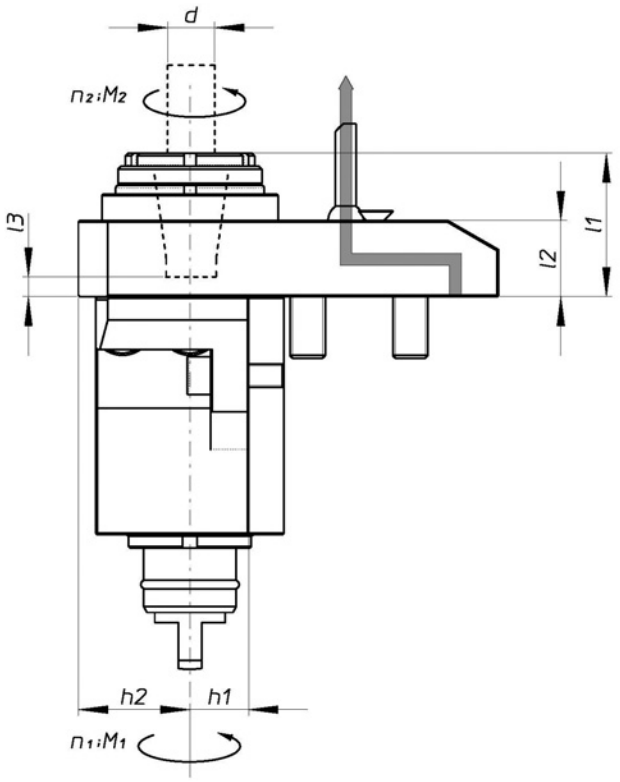

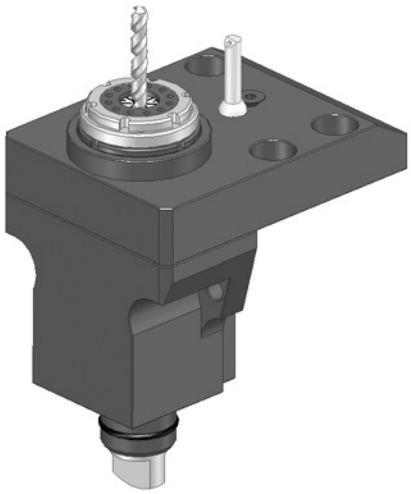

Codice *Code - Code - Bestell*	**Momento torcente max.** *Max. torque* *Couple de rotation de l'outil* *Max. Drehmoment* M_2 Nm	**Velocità max. utensile** *Max. tool speed* *Vitesse max. de rotation de l'outil* *Max. Drehzahl* n_2 min-1	**Capacità max.** *Max. capacity* *Capacité max.* *Max. Leistung* p kw	**Dimensioni** - *Dimensions - Dimensions - Maße* l_1 mm	l_2 mm	l_3 mm	h_1 mm	h_2 mm	h_3 mm	h_4 mm	h_5 mm	**Utensili per pinze** *Tool location for collets* *Prise d'outil por pince* *Werkzueg-Aufnahme für Spannzange* **Capacità di serraggio d** *Chucking capacity d* *Capacité de serrage d* *Spannbereich d*	**Chiavi necessarie** *Necessary keys* *Clefs nécessaires* *Erforderliche schlüssel* RE20 IZ RE20 HZ + RE20 RZ
RAPPS 20 122UMO	4	16.000	3	50	25	9	20	35				DIN 6499-20	

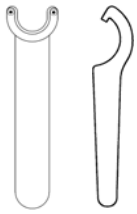

Portautensile rotante, radiale, portapinza ER20, refrigerazione interna, velocità moltiplicata

Driven tool, radial, collet chuck ER20, external coolant supply, high transmission ratio

Porte-outil tournant, radial, pince de serrage ER20, alimentation d'arrosage extérieur, grande vitesse

Angetriebene Werkzeuge, radial, Spannzangeaufnahme ER20, Kühlschmierstoffzuführung extern, ins Schnelle

$i = n_1 : n_2 = +0{,}25\ (1:4)$

RRPPS 20 122DMO

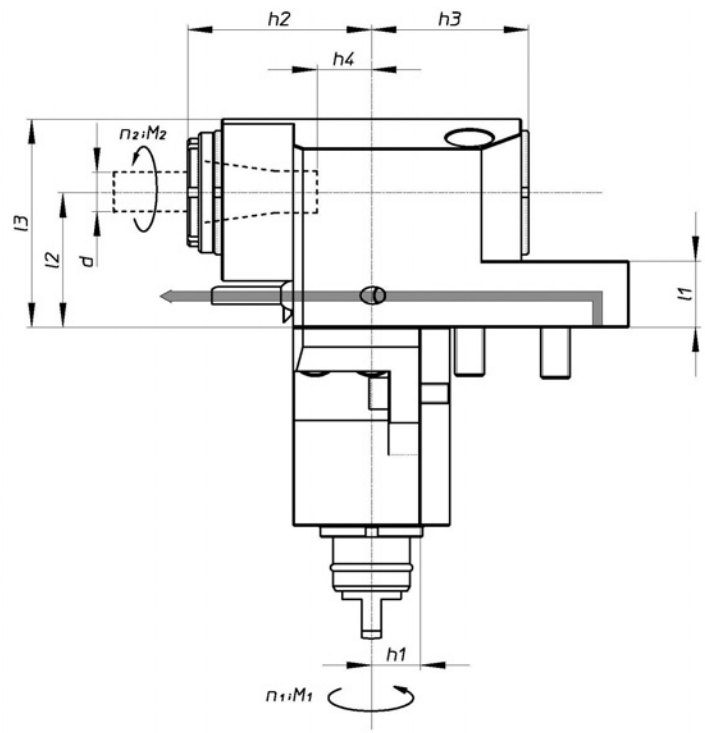

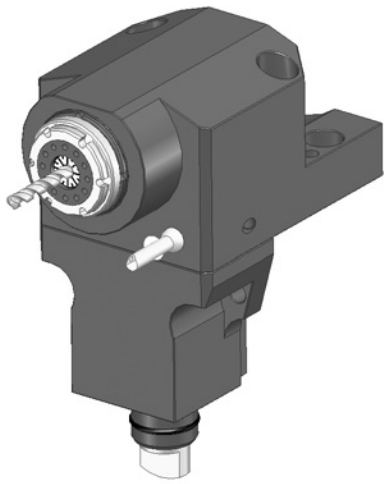

MO

Codice *Code - Code - Bestell*	**Momento torcente max.** *Max. torque* *Couple de rotation de l'outil* *Max. Drehmoment* M_2 Nm	**Velocità max. utensile** *Max. tool speed* *Vitesse max. de rotation de l'outil* *Max. Drehzahl* n_2 min-1	**Capacità max.** *Max. capacity* *Capacité max.* *Max. Leistung* p kw	**Dimensioni** - *Dimensions - Dimensions - Maße* l_1 mm	l_2 mm	l_3 mm	h_1 mm	h_2 mm	h_3 mm	h_4 mm	h_5 mm	**Utensili per pinze** *Tool location for collets* *Prise d'outil por pince* *Werkzueg-Aufnahme für Spannzange* **Capacità di serraggio d** *Chucking capacity d* *Capacité de serrage d* *Spannbereich d*	**Chiavi necessarie** *Necessary keys* *Clefs nécessaires* *Erforderliche schlüssel* RE25 IZ RE20 HZ + RE20 RZ
RRPPS 20 122DMO	4	16.000	3	25	37,5	65,5	20	72	60	31		DIN 6499-20	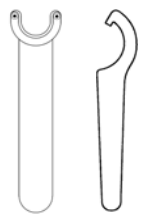

Portautensile rotante, radiale rovesciato, portapinza ER20, refrigerazione esterna, velocità moltiplicata

Driven tool, radial upside-down, collet chuck ER20, external coolant supply, high transmission ratio

Porte-outil tournant, radial renversé, pince de serrage ER20, alimentation d'arrosage extérieur, grande vitesse

Angetriebene Werkzeuge, radial überkopf, Spannzangeaufnahme ER20, Kühlschmierstoffzuführung extern, ins Schnelle

$i = n_1 : n_2 = +0{,}25$ (1:4)

RRPPS 20 122RMO

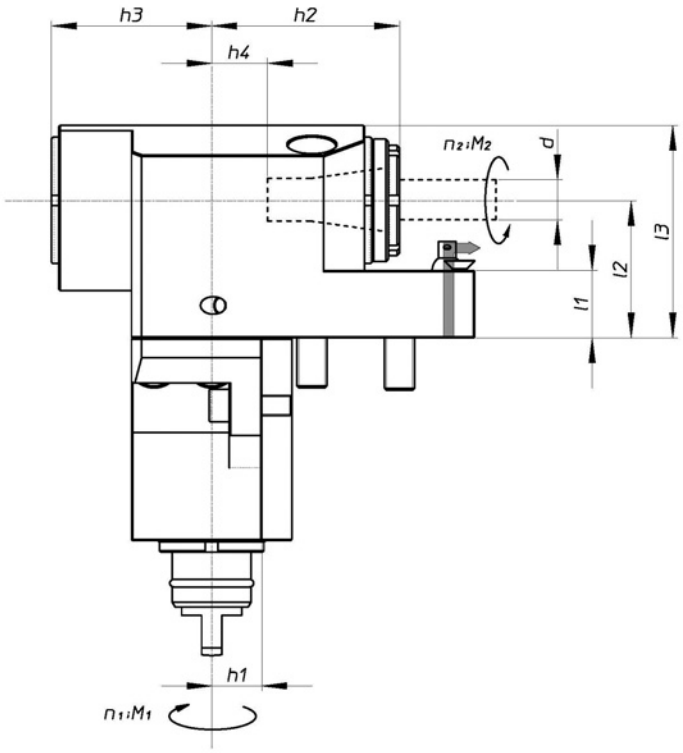

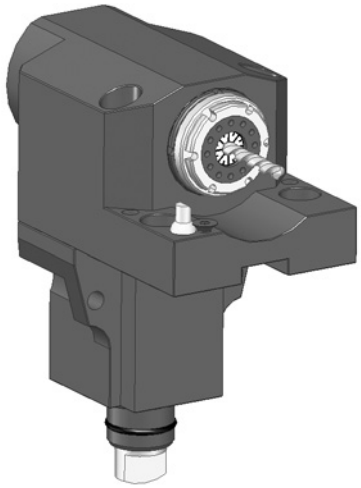

MO

Codice *Code - Code - Bestell*	Momento torcente max. *Max. torque* *Couple de rotation de l'outil* *Max. Drehmoment*	Velocità max. utensile *Max. tool speed* *Vitesse max. de rotation de l'outil* *Max. Drehzahl*	Capacità max. *Max. capacity* *Capacité max.* *Max. Leistung*	Dimensioni - *Dimensions - Dimensions - Maße*								Utensili per pinze *Tool location for collets* *Prise d'outil por pince* *Werkzueg-Aufnahme für Spannzange*	Chiavi necessarie *Necessary keys* *Clefs nécessaires* *Erforderliche schlüssel*
	M_2 Nm	n_2 min-1	p kw	l_1 mm	l_2 mm	l_3 mm	h_1 mm	h_2 mm	h_3 mm	h_4 mm	h_5 mm	Capacità di serraggio d *Chucking capacity d* *Capacité de serrage d* *Spannbereich d*	RE25 IZ RE20 HZ + RE20 RZ
RRPPS 20 122RMO	4	16.000	3	25	37,5	65,5	20	72	60	31		DIN 6499-20	

Portautensile rotante, radiale, portapinza ER20 (doppio), refrigerazione esterna, velocità moltiplicata

Driven tool, radial, 2 collet chuck ER20 (double), external coolant supply, high transmission ratio

Porte-outil tournant, radial, 2 pince de serrage ER20 (double), alimentation d'arrosage extérieur, grande vitesse

Angetriebene Werkzeuge, radial, Spannzangeaufnahme 2 fach ER20, Kühlschmierstoffzuführung extern, ins Schnelle

$i = n_1:n_2 = +0{,}25$ (1:4)

RRPPT 20 122UMO

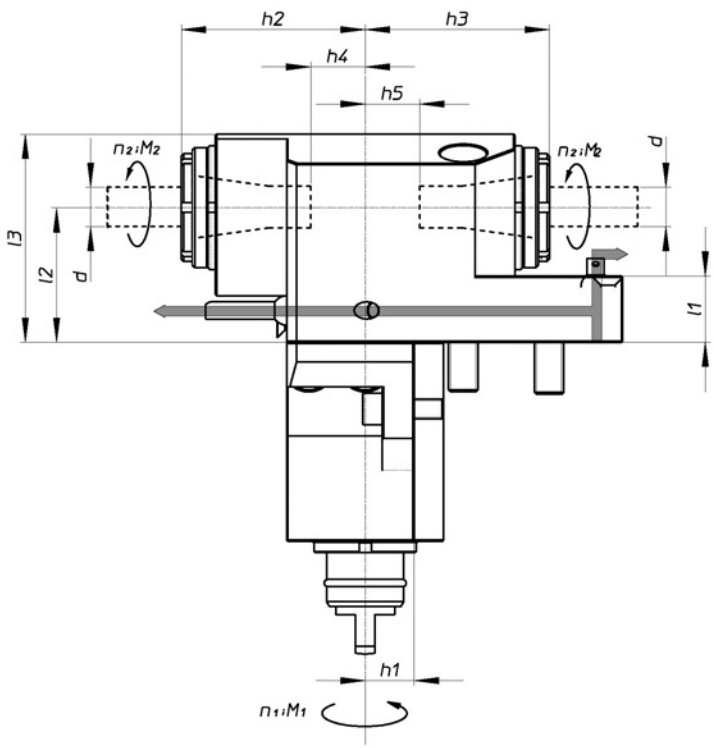

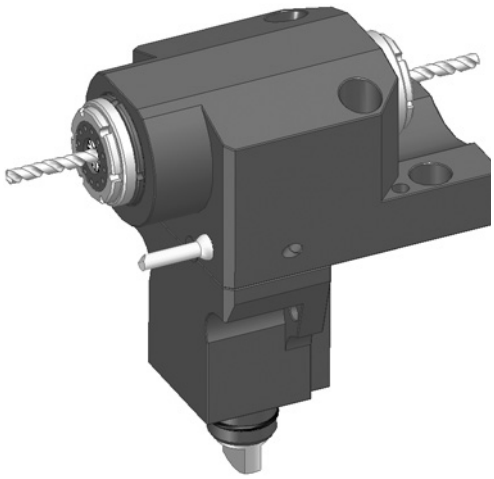

MO

Codice *Code - Code - Bestell*	**Momento torcente max.** *Max. torque* *Couple de rotation de l'outil* *Max. Drehmoment* M_2 Nm	**Velocità max. utensile** *Max. tool speed* *Vitesse max. de rotation de l'outil* *Max. Drehzahl* n_2 min-1	**Capacità max.** *Max. capacity* *Capacité max.* *Max. Leistung* p kw	**Dimensioni** - *Dimensions - Dimensions - Maße*								**Utensili per pinze** *Tool location for collets* *Prise d'outil por pince* *Werkzueg-Aufnahme für Spannzange* **Capacità di serraggio d** *Chucking capacity d* *Capacité de serrage d* *Spannbereich d*	**Chiavi necessarie** *Necessary keys* *Clefs nécessaires* *Erforderliche schlüssel* RE25 IZ RE20 HZ + RE20 RZ
				l_1 mm	l_2 mm	l_3 mm	h_1 mm	h_2 mm	h_3 mm	h_4 mm	h_5 mm		
RRPPT 20 122UMO	4	16.000	3	25	37,5	65,5	20	72	72	31	31	DIN 6499-20	

ATTACCO
COUPLING
ACCOUPLEMENT
KUPPLUNG
G1

ALGRA
Meccanica di precisione

ATTACCO

COUPLING - ACCOUPLEMENT - KUPPLUNG

G1

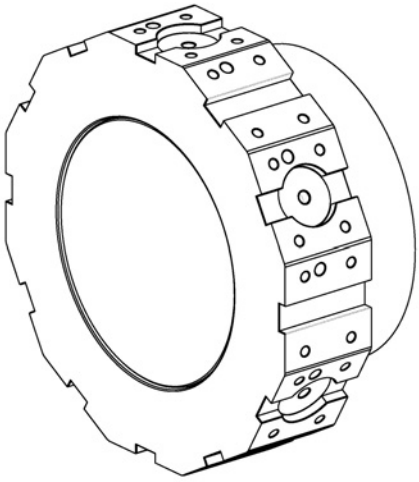

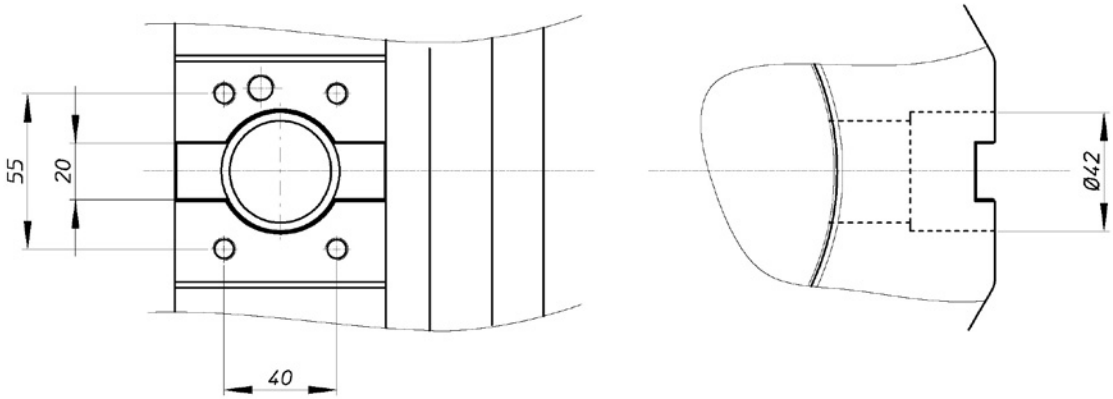

MACCHINE COMPATIBILI

Lathe compatibles - machines compatibles - vereinbarene maschinen

MARCA TORNIO	SERIE	MODELLO
GOODWAY	GTS 100	M / MX / MMX
	GTS 150	M / MX / MMX

G1

PORTAUTENSILI ROTANTI ATTACCO G1

DISEGNO		CODICE	TIPOLOGIA	TIPO UTENSILE	REFRIGERAZIONE	RAPPORTO TRASMISSIONE	VERSIONE
1/G1		**RAPPS 20 121UG1**	ASSIALE	PORTAPINZA ER20	ESTERNA	i=1:1	UNIVERSALE
2/G1		**RRPPS 20 121UG1**	RADIALE	PORTAPINZA ER20	ESTERNA	i=1:1	UNIVERSALE

Portautensile rotante, assiale, portapinza ER20, refrigerazione esterna

Driven tool, axial, collet chuck ER20, external coolant supply

Porte-outil tournant, axial, pince de serrage ER20, alimentation d'arrosage extérieur

Angetriebene Werkzeuge, axial, Spannzangeaufnahme ER20, Kühlschmierstoffzuführung extern

$i = n_1 : n_2 = +1$ (1:1)

RAPPS 20 121UG1

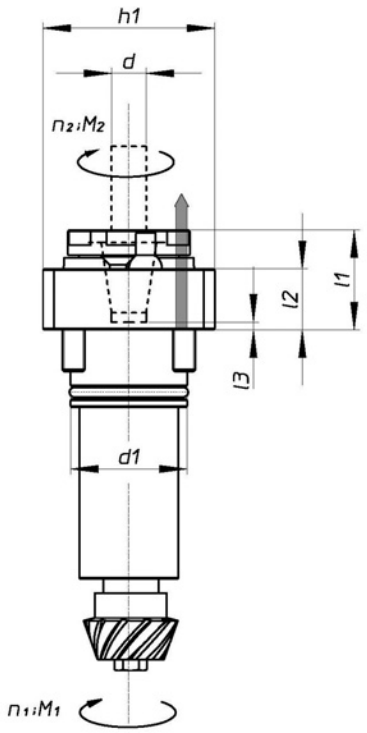

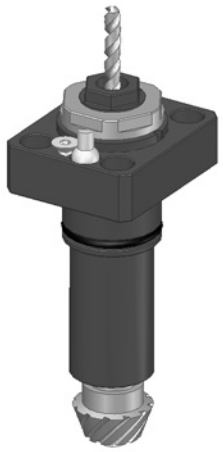

Codice *Code - Code - Bestell*	**Momento torcente max.** *Max. torque* *Couple de rotation de l'outil* *Max. Drehmoment* M_2 Nm	**Velocità max. utensile** *Max. tool speed* *Vitesse max. de rotation de l'outil* *Max. Drehzahl* n_2 min-1	**Capacità max.** *Max. capacity* *Capacité max.* *Max. Leistung* p kw	**Dimensioni** - *Dimensions - Dimensions - Maße* l_1 mm	l_2 mm	l_3 mm	h_1 mm	d_1 mm			**Utensili per pinze** *Tool location for collets* *Prise d'outil por pince* *Werkzueg-Aufnahme für Spannzange* **Capacità di serraggio d** *Chucking capacity d* *Capacité de serrage d* *Spannbereich d*	**Chiave necessaria** *Necessary key* *Clef nécessaire* *Erforderliche schlüssel* RE20 CZ
RAPPS 20 121UG1	25	6.000	6	40	26,5	2,5	62	42 h6			DIN 6499-20	

ALGRA S.p.A. divisione accessori via Manzoni 41 I-24031 Almenno S. Salvatore (BG) tel: +39 035642051 fax: +39 035640128 e.mail: **algra.accessori@algra.it - www.algra.it**

Portautensile rotante, radiale, portapinza ER20, refrigerazione esterna

Driven tool, radial, collet chuck ER20, external coolant supply

Porte-outil tournant, radial, pince de serrage ER20, alimentation d'arrosage extérieur

Angetriebene Werkzeuge, radial, Spannzangeaufnahme ER20, Kühlschmierstoffzuführung extern

$i = n_1 : n_2 = +1$ (1:1)

RRPPS 20 121UG1

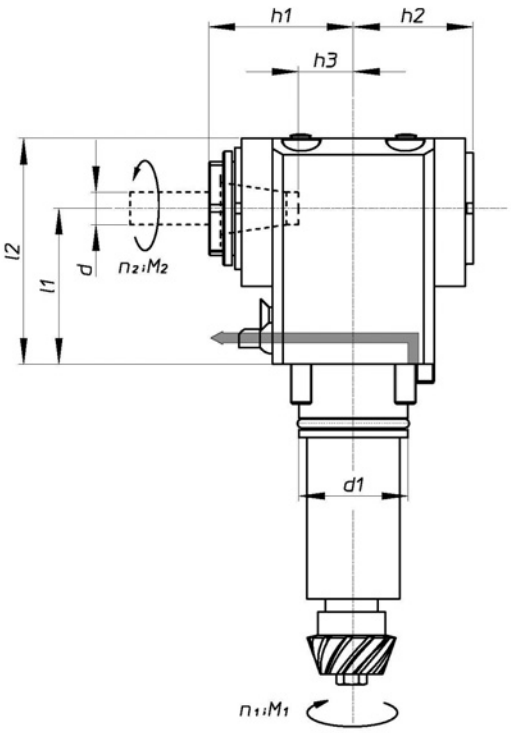

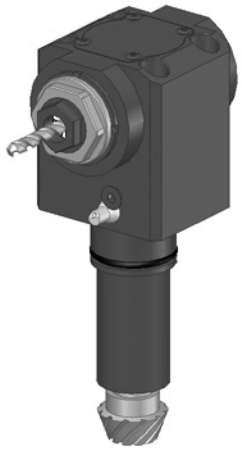

Codice *Code - Code - Bestell*	**Momento torcente max.** *Max. torque* *Couple de rotation de l'outil* *Max. Drehmoment* M_2 Nm	**Velocità max. utensile** *Max. tool speed* *Vitesse max. de rotation de l'outil* *Max. Drehzahl* n_2 min-1	**Capacità max.** *Max. capacity* *Capacité max.* *Max. Leistung* p kw	**Dimensioni** - *Dimensions - Dimensions - Maße* l_1 mm	l_2 mm	l_3 mm	h_1 mm	h_2 mm	h_3 mm	d_1 mm	**Utensili per pinze** *Tool location for collets* *Prise d'outil por pince* *Werkzueg-Aufnahme für Spannzange* **Capacità di serraggio d** *Chucking capacity d* *Capacité de serrage d* *Spannbereich d*	**Chiavi necessarie** *Necessary keys* *Clefs nécessaires* *Erforderliche schlüssel*
RRPPS 20 121UG1	25	6.000	6	60	87		58	46	21	42 h6	DIN 6499-20	RE20 CZ

ALGRA S.p.A. divisione accessori via Manzoni 41 I-24031 Almenno S. Salvatore (BG) tel: +39 035642051 fax: +39 035640128 e.mail: **algra.accessori@algra.it - www.algra.it**

ALGRA
Meccanica di precisione

I particolari rappresentati in questo catalogo possono subire nel tempo aggiornamenti dimensionali o strutturali per una logica evoluzione dettata dalle esigenze degli utilizzatori o da nuove tecniche produttive.

Ci riserviamo quindi il diritto di apportare ad essi tutte le necessarie modifiche, senza alcun preavviso, come pure a serie e assortimenti.

Sono vietate riproduzioni, anche parziali, senza espressa autorizzazione.

Edizione 2006

The parts described in this catalogue can undergo with time dimensional or structural updatings, due to a logic evolution suggested by users' requirements or by new productive techniques.

Please note that we can modify products, series and assortments, if necessary, without any notice.

Copies, even partial, without expressed authorization, are forbidden.

Edition 2006

Les articles représentés dans ce catalogue peuvent subir avec le temps des modernisations dimensionelles ou structurales à cause d'une logique évolution, imposée par les exigences des utilisateurs ou par des nouvelles techniques de production.

Donc nous nous réservons le droit d'apporter toutes les modifications nécessaires aux produits, séries et assortiments, sans préavis.

Reproductions, même partielles, sans exprès autorisation, sont interdites.

Edition 2006

Die Artikel, die in diesem Katalog dargestellt sind, können dimensionale oder strukturelle Neubearbeitungen infolge einer logischen Entwicklung erfahren. Das ist von den Erfordernissen von Benutzern oder von neuen Produktiontechnicken eingegeben.

So können wir alle notwendigen Änderungen an Artikeln, Serien und Sortimenten, ohne vorherige Benachrichtigung vornehmen.

Reproduktione, auch parial, ohne ausgedrückte Ermächtigung sind verboten.

Edition 2006

Edizione 2006 - Rev. 00

UNI EN ISO 9001:2000 - Cert. n° 0141

09/06 www.grafocom.it

ALGRA
Meccanica di precisione

ALGRA S.p.A. - divisione accessori
I - 24031 Almenno S. Salvatore (BG) - Via Manzoni, 41 - Tel. ++39 035 642051 - Fax ++39 035 640128
www.algra.it - e.mail: algra.accessori@algra.it

CA/06