Pfiffner
precise solutions

Агрегатные станки Pfiffner

точность, модульность, эффективность

Агрегатные станки Pfiffner

PT – Production Transfer | RT – Rotary Transfer

AT – Advanced Technology | Hydromat®

Обзор моделей

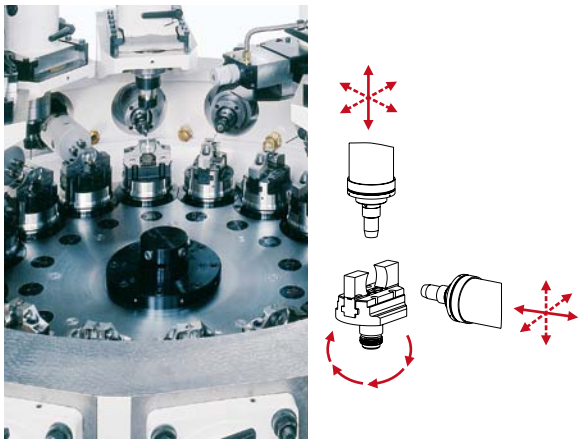

Станок HS (горизонтальный)

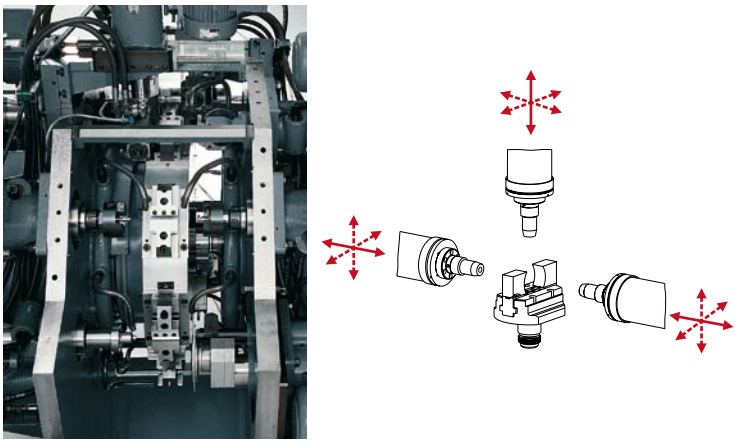

Станок V (вертикальный)

Общие характеристики

- 5-сторонняя обработка за один зажим (станок HS)
- 3-сторонняя обработка за один зажим (станок V)
- Агрегатная конструкция
- Гидравлическое управление
- Наивысшая производительность (эффективность)
- Низкие расходы на техобслуживание

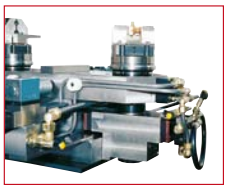

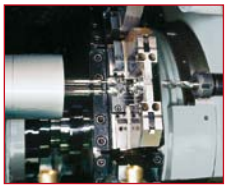

Hydromat®- агрегатные станки
Крепление зажимным патроном

		HS-12 | HS-16	V-8 | V-12
Поворотный стол	Количество станций зажима	12 | 16	8 | 12
	Зажимное устройство	Зажимный патрон	Зажимный патрон
	Время переключения (индекс)	1,0 секунды	1,0 секунды
Габариты детали (макс.)	Круглый прутковый материал	42 мм	42 мм
	Кубическая заготовка	120 x 120 x 120 мм	200 x 60 x 60 мм
		100 x 100 x 100 мм	200 x 30 x 30 мм
	Длина детали, макс.	200 мм | 150 мм	300 мм
Силовые головки (количество)	По горизонтали	12 | 16	5+6 | 8+9
	По вертикали	6 | 8	5 | 8
	Общее	**18 | 24**	**16 | 25**
Габариты и вес, общие	Д x Ш x В	5,7 x 4,0 x 2,9 м	9,8 x 3,5 x 3,6 м *
	Приблизительно	8 тонн | 8,5 тонн	6,5 тонн | 7 тонн

* - с накопителем для прутков 4м

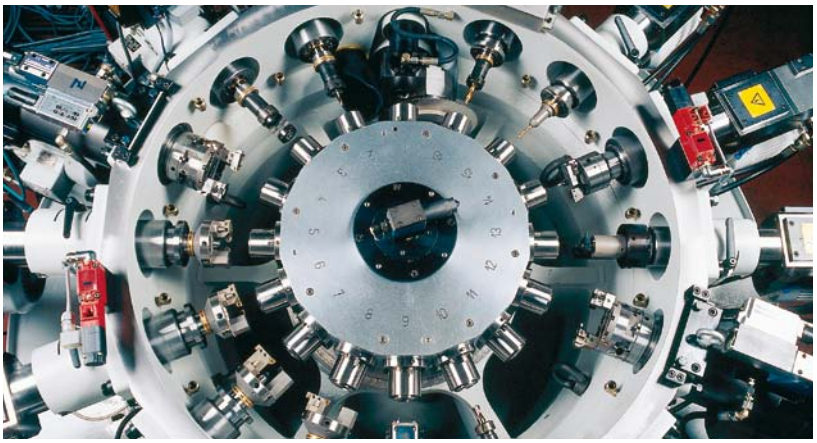

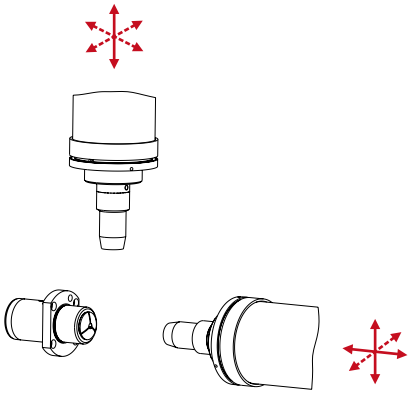

Общие характеристики

- Агрегатная конструкция
- Гидравлическое управление
- Наивысшая производительность (эффективность)
- Низкие расходы на техобслуживание

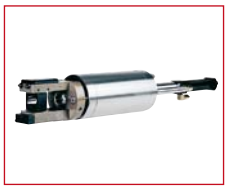

Hydromat ® - агрегатные станки
Крепление зажимной цангой

		HW 25/12	HB 45/12	HB 32-16 | HB 32-45/16
Поворотный стол	Количество станций зажима	12	12	16
	Зажимное устройство	Зажимная цанга Зажимный патрон	Зажимная цанга Зажимный патрон	Зажимная цанга Зажимный патрон
	Время переключения (индекс)	0,5 секунды	0,8 секунды	0,8 секунды
Габариты детали (макс.)	Круглый прутковый материал	25 мм	45 мм	32 мм | 45 мм
	Кубическая аготовка	35 x 35 x 50 мм	50 x 60 x 60 мм	50 x 60 x 60 мм
	Длина детали, макс.	100 мм	170 мм	150 мм
Силовые головки (количество)	По горизонтали	12	12	16
	По вертикали	6	6	8
	Общее	**18**	**18**	**24**
Габариты и вес, общие	Д x Ш x В	8,9 x 3,3 x 2,9 м*	9,8 x 4,0 x 2,9 м*	9,8 x 4,0 x 2,9 м*
	Приблизительно	4 тонн	5,8 тонн	6,5 тонн

* - с накопителем для прутков 4м

Мир агрегатных станков Pfiffner

Pfiffner - это всемирно известный производитель агрегатных станков с поворотным делительным столом, который предлагает лучшее решение для производства деталей в крупносерийном производстве.

Агрегатные станки Pfiffner с поворотным делительным столом можно применять для обработки прутка, прутка из бухты или при автоматической подаче заготовок. Умная модульная система обеспечивает максимальную гибкость. Компоновка и оснастка агрегатных станков с поворотным делительным столом Pfiffner определяется, по существу, обрабатываемой деталью. Сверление, токарная и фрезерная обработка, развертывание и нарезание резьбы, а также интегрированные измерительные операции и операции монтажа делают возможными самые сложные процессы обработки деталей за один проход. Отдельные силовые головки, которые расположены вокруг поворотного стола, имеют все средства для обработки резанием, которые необходимы для получения высокоточных изделий из металла. При этом отдельные силовые головки и модули обработки Pfiffner унифицированы единой программой таким образом, что они взаимозаменяемы в любое время в пределах той же самой конструктивной серии. Это преимущество дает производству необходимую гибкость, а предприятию высокую надежность инвестиций. При обеспечении годового объема производства от 300000 деталей и размерах деталей до максимально Ø 52 мм или при кубических деталях до длины кромок примерно 100 мм Pfiffner держит первенство. Во всем мире уже установлено более 2400 многопозиционных станков Pfiffner с поворотным делительным столом.

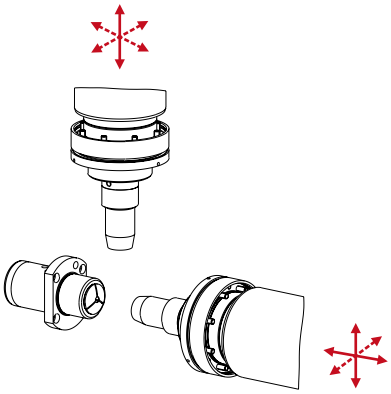

Общие характеристики

- Полное управление ЧПУ
- Точный процесс поворота/индексации
- Технология единичных модулей
- Автоматическая компенсация зажимного патрона с помощью ЧПУ

PT – Production Transfer

		PT 52-12 CNC	PT 45-16 CNC
Поворотный стол	Количество станций зажима	12	16
	Зажимное устройство	Зажимная цанга Зажимный патрон	Зажимная цанга Зажимный патрон
	Время переключения (индекс)	0,8 секунды	0,8 секунды
Габариты детали (макс.)	Круглый прутковый материал	52 мм	45 мм
	Кубическая заготовка	50 x 60 x 60 мм	50 x 60 x 60 мм
	Длина детали, макс.	150 мм	150 мм
Силовые головки (количество)	По горизонтали	12	16
	По вертикали	6	8
	Общее	**18**	**24**
Габаритные размеры и веса, общие	Д x Ш x В	11,0 x 4,5 x 2,6 м *	11,0 x 4,5 x 2,6 м *
	Приблизительно	9 тонн	10 тонн

* - с накопителем для прутков 4м

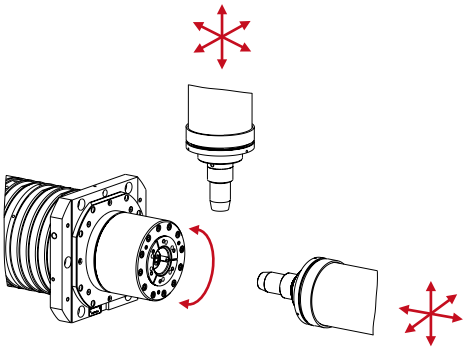

Общие характеристики

- Агрегатная структура узлов
- обработка неподвижной и вращающейся деталей
- Комбинированные инструменты – невращающиеся и вращающиеся
- 3-/6- позиционная револьверная головка
- Свободное комбинирование горизонтальной и вертикальной обработки

RT – Rotary Transfer

		RT 100-12 CNC
Поворотный стол	Количество станций зажима	12
	Зажимное устройство	Зажимная цанга Зажимный патрон
	Время переключения (индекс)	1,3 секунды
Габариты детали (макс.)	Круглый прутковый материал	52 мм
	Кубическая заготовка	100 x 100 x 100 мм
	Длина детали, макс.	150 мм
Силовые головки (количество)	По горизонтали	12
	По вертикали	6
	Общее	**18**
Габариты и вес, общие	Д x Ш x В	7,0 x 8,0 x 3,3 м
	Приблизительно	22 тонн

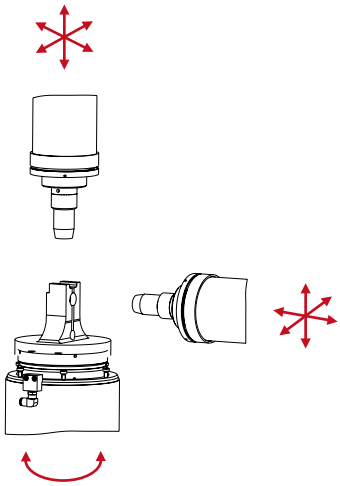

Общие характеристики

- Полное управление ЧПУ
- до 3 инструментов на станцию при до 5 свободно интерполируемых осей
- За один зажим возможна обработка 5 сторон
- Комплектация зажимными патронами или зажимными цангами
- Приспособление-спутник и деталь образуют единый модуль

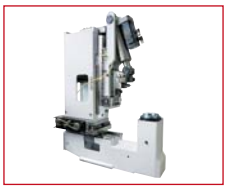
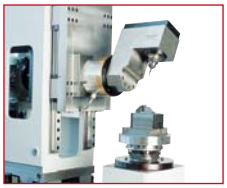

AT – Advanced Technology

		AT 150-10 CNC	AT 150-14 CNC
Поворотный стол	Количество станций зажима	10	14
	Зажимное устройство	приспособлениеспутник 150 мм	приспособлениеспутник 150 мм
	Время переключения (индекс)	2,5 секунды	2,8 секунды
Габариты детали (макс.)	Круглый прутковый материал		
	Кубическая заготовка	100 x 100 x 50 мм	100 x 100 x 50 мм
	Длина детали, макс.	150 мм	150 мм
Силовые головки (количество)	По горизонтали	9	13
	По вертикали		
	Общее	**9**	**13**
Габариты и вес, общие	Д x Ш x В	6,0 x 5,5 x 3,6 м	6,5 x 6,0 x 3,6 м
	Приблизительно	15 тонн	20,5 тонн